toscano

# Tarifa 2025

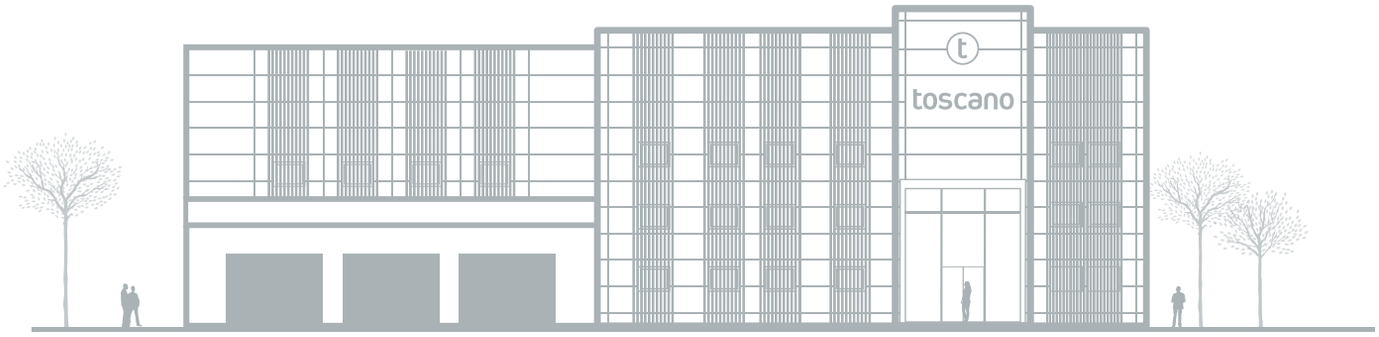


toscano Toscano Línea Electrónica, S.L.

**SEDE CENTRAL Y FÁBRICA**

P.I. La Isla
Calle Río Viejo, 50.
41700 - Dos Hermanas
Sevilla.

**TELÉFONO**

+34 954 999 900

**E-MAIL**

ventas@toscano.es

# Protección
# Control
# Innovación

# tcontrol

**Protección y control de motores. Variadores de velocidad.**


Relé de nivel, control y accesorios..... pág 20
Relés de alternancias, tensión/fases y temporizadores..... pág 24
Energía, fuentes de alimentación y comprobadores de derivación..... pág 26
Telecontrol y accesorios..... pág 28
Módulos de comunicación..... pág 30
Relé digital de control y protección..... pág 31
Variadores de velocidad ..... pág 32


# vigivolt

**Protección contra el rayo y las sobretensiones.**


Protección externa pararrayos..... pág 38
Sobretensiones transitorias..... pág 42
Sobretensiones permanentes (POP)..... pág 50
Sobretensiones permanentes y transitorias ..... pág 54
Protección magnetotérmica y diferencial..... pág 60
Movilidad eléctrica ..... pág 72
Instalaciones fotovoltáicas..... pág 78


# tsensor

**Sensores y medidores.**


Interruptores de nivel y medidores ..... pág 110
Sondas de nivel y accesorios..... pág 111
Presión y flujo ..... pág 112
Ultrasonidos..... pág 113


# vigilec®

**Sondeos, rebombeo, presión, piscinas y solar.**


Serie Compact..... pág 98
Serie Zero..... pág 99
Serie Eco ..... pág 102
Serie Cabinet ..... pág 106

# NUESTRA HISTORIA

**Fundada en 1971 por Francisco Toscano** en un modesto taller de apenas 50 m² en Sevilla, la empresa Toscano ha evolucionado significativamente a lo largo de las décadas. Lo que comenzó como un proyecto pequeño, impulsado por el compromiso y la visión de su fundador, **se ha transformado en una referencia en el sector, con instalaciones actuales que superan los 15.000 m².**

La empresa es actualmente dirigida por Carlos Toscano, hijo del fundador, quien ha continuado el legado familiar con el mismo compromiso y pasión que caracterizó a su padre. Además, la nueva generación ya se encuentra involucrada en el negocio, asegurando así la continuidad de la empresa y aportando una visión fresca y renovada.

1971

# LA EXPERIENCIA DE UN FABRICANTE +50 AÑOS

Con más de 50 años de experiencia, Toscano ha consolidado su posición como líder en el mercado. El crecimiento continuo y el desarrollo constante de sus productos y servicios han sido clave en este éxito, permitiendo a la empresa adaptarse a los desafíos y demandas del sector eléctrico.

En Toscano, la tradición y la inovación se combinan para ofrecer soluciones eléctricas de alto nivel, manteniendo el prestigio y la confianza que se han ganado a lo largo de los años.

LABORATORIO I+D+i

PRODUCCIÓN

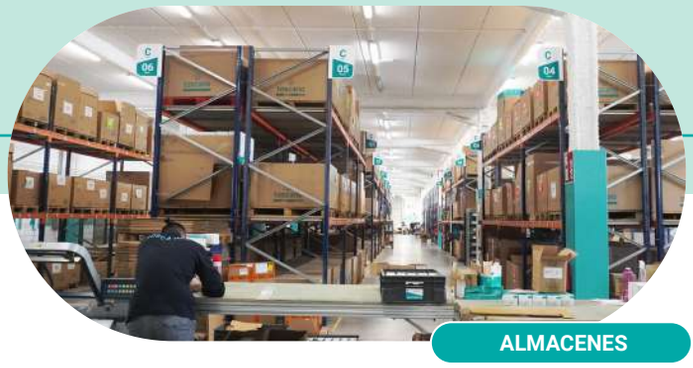

ALMACENES

EXPEDICIONES

# NUESTROS SERVICIOS

Especialistas en el diseño y fabricación de equipos de control y protección para los sectores Eléctrico y Agua.
Un equipo formado por profesionales con reconocida experiencia. El compromiso de Toscano con nuestros clientes ofreciendo calidad con todo el soporte de una empresa lider.

## Tecnología

**Con la tecnología actual y los avances desarrollados por Toscano en la fabricación de productos, podemos proteger equipos e instalaciones contra todo tipo de sobretensiones.**

LABORATORIO TEST DE SOBRETENSIONES

## Calidad y seguridad

El control y la trazabilidad de nuestro proceso de producción nos permite siempre obtener unos equipos de alta calidad, cumpliendo las normativas vigentes.
Diseñamos y fabricamos en Sevilla de acuerdo con las normativas nacionales e internacionales como IEC, UNE, EN, NFC, IEEE, siempre bajo los estándares de calidad ISO 9001 y ambiental ISO 14001.

Constituido por las divisiones comercial, I+D+i, producción, oficina técnica, post-venta, formación, calidad y administración, brindamos soporte y soluciones a sus proyectos e instalaciones.

Apoyándose en el conocimiento y experiencia de años, la empresa está capacitada para innovar con nuevos productos y servicios cada vez más eficientes y adaptados.

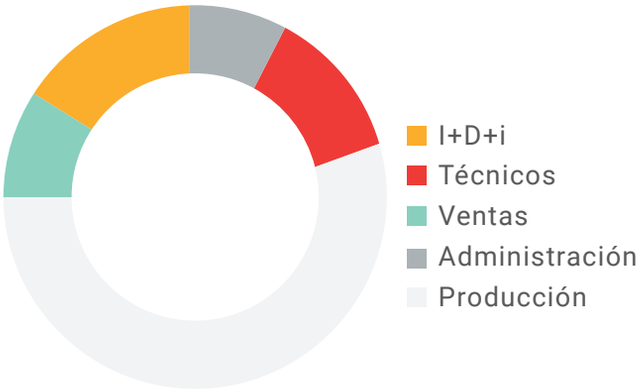


# Investigación, Desarrollo e Innovación

Disponemos de un laboratorio propio para testear todos los protectores así como el desarrollo de nuevos productos, garantizando así su funcionalidad y durabilidad. Todos estos productos son sometidos a duros ensayos en los cuales se simulan sobretensiones en entornos reales, superando las exigencias de las normativas nacionales e internacionales.
Estas pruebas garantizarán la protección completa de cualquier instalación y equipo.

Todas las certificaciones
- EU Declaration
- EN-50550
- IEC-EN-63052

## Todos nuestros equipos están testados al 100% en nuestras instalaciones y certificados por laboratorios externos

ISO 9001 | ISO 14001 | E502216 | AFME | DEKRA

**POP**
UNE-EN 63052/50550
Protección sobretensiones permanentes

**CE**
93/68/CEE
Certificación de conformidad europea

**DPS**
UNE-EN 61643-11
Protección sobretensiones transitorias

**CEM**
22/C-PE029
Certified Energy Manager (CEM)

# PRESENCIA INTERNACIONAL

Con una sólida **red nacional de ventas y presencia internacional**, Toscano se posiciona como un referente internacional en el sector eléctrico. A través de una estrecha colaboración con distribuidores y clientes, **la compañía garantiza un servicio que combina cercanía y experiencia** técnica, adaptándose a las necesidades específicas de cada mercado.

## Una Presencia Global con Servicio Cercano

El compromiso de Toscano va más allá de la entrega de productos. Su enfoque se centra en ofrecer **soporte integral, asegurando que cada cliente cuente con soluciones confiables y de la más alta calidad.** Desde el asesoramiento técnico hasta el acompañamiento postventa, la empresa se esfuerza por mantener un estándar de excelencia que ha consolidado su prestigio tanto a nivel nacional como internacional.

**Con décadas de experiencia y una clara apuesta por la innovación,** Toscano continúa expandiendo su alcance, llevando su visión y productos de confianza a nuevos horizontes. Gracias a nuestra gran red de distribución conseguimos llegar actualmente a todos los continentes, **colaborando con empresas internacionales del sector del agua, la electricidad, la industria y el medio ambiente.**

## Presentes en

## +1.060

## puntos de venta

GENERA

INTERSOLAR

# PREMIOS NACIONALES

Mejor producto 2023:
Material de construcción

Electricidad, iluminación, domótica, fotovoltaica e instalación de control

Mejor producto
eléctrico 2023

# RED COMERCIAL NACIONAL

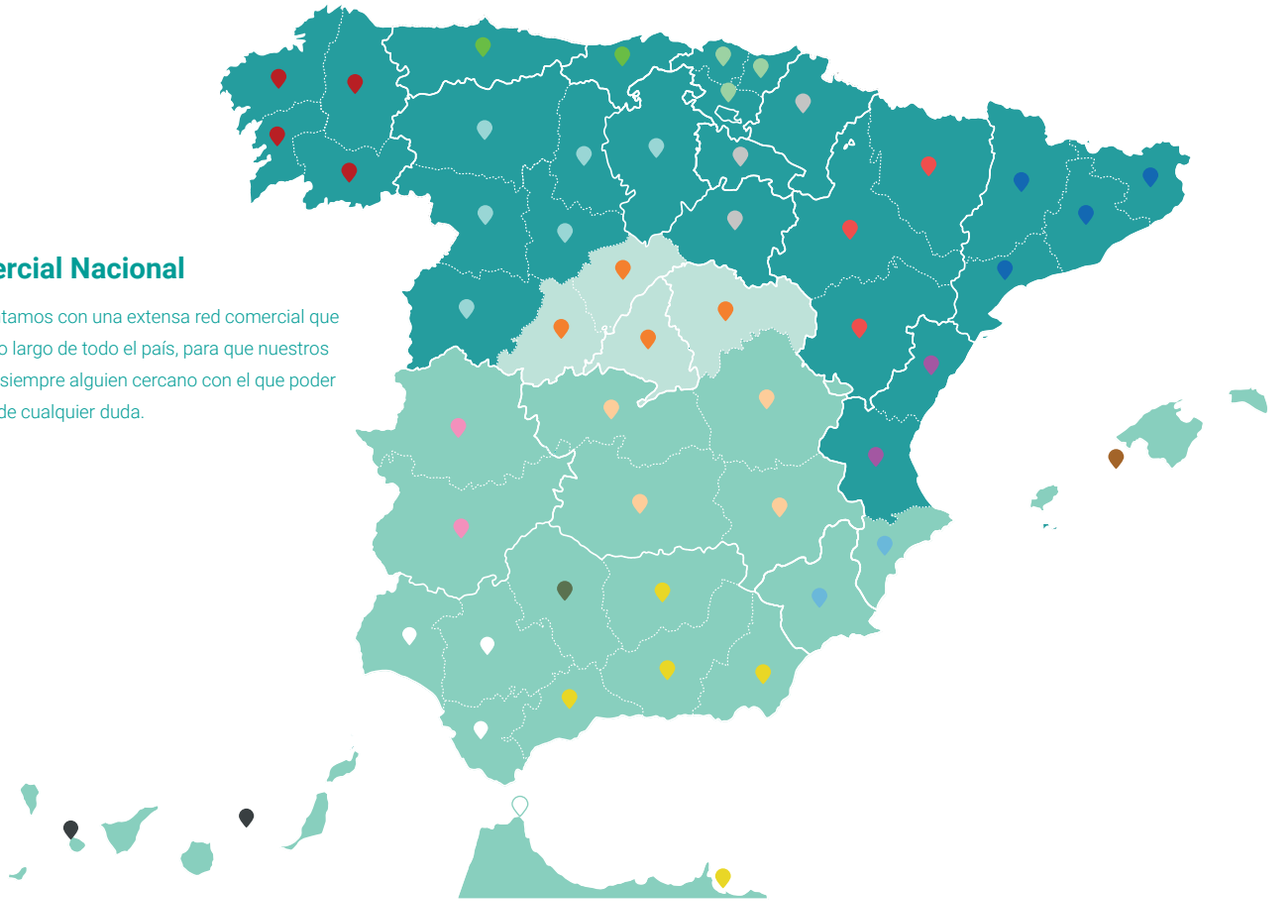

## Red Comercial Nacional

En Toscano contamos con una extensa red comercial que se distribuye a lo largo de todo el país, para que nuestros clientes tengan siempre alguien cercano con el que poder contar en caso de cualquier duda.

## Sede Central - Dos Hermanas, Sevilla

**Central** ventas@toscano.es +34 954 999 900

## Dirección ventas nacional

*David Morales López*

+34 665 277 007 | dmorales@toscano.es

## Departamento Técnico

postventa@toscano.es

| | | |
|---|---|---|
| José Giráldez | **Formación y TDS** | +34 665 277 009 |
| Rafael Sánchez | **Postventa y TDS** | +34 673 013 798 |
| David Arcos | **Postventa** | +34 620 555 088 |
| Carlos Reina | **Postventa y SAT** | +34 667 510 135 |

## Exportación | export@toscano.es

*William Barbier* | +34 665 277 005 | wb@toscano.es

*Laura Campo* | +34 600 312 828 | lc@toscano.es

*Noemí Gutierrez* | +34 677 511 687 | ngutierrez@toscano.es

*Andrés Fernández* | +34 667 432 092 | af@toscano.es

**Asistencia técnica Variadores TDS**
De lunes a viernes de 8:00 a 20:00

**+34 666 406 407**
**+34 665 277 009**

## ZONA COMERCIAL NORTE

Coordinador zona: **Mari Cruz Quesada** | +34 665 277 015 | mcquesada@toscano.com

Agente interno zona: **Eduardo Luque** | +34 636 067 036 | eluque@toscano.es

**Levante Norte**
*Trini Calás*
*Valencia y Castellón*
+34 670 913 267 | tcalas@jcalas.es

**Aragón**
*Alberto Pérez*
+34 667 580 641 | aragonalbertoperez@gmail.com

**Cataluña**
*Sergio Quesada*
+34 661 336 916 | squesada@toscano.es

**Galicia**
*Pedro Anido*
+34 652 984 125 | pedro.anido.78@gmail.com

**Soria, Navarra y La Rioja**
*Javier Sáenz*
+34 696 328 031 | javier.saenz@saenzrepresentaciones.com

**País Vasco**
*Roberto Pérez*
+34 667 313 050 | cetecrp@gmail.com

**Castilla y León**
*Alberto Lobato*
*Excepto Soria, Ávila y Segovia*
+34 645 858 318 | info@grupolobato.com

**Cantabria y Asturias**
*José Carlos Fuentes*
+34 651 802 879 | jcfcueto@gmail.com

## ZONA COMERCIAL CENTRO

Coordinador zona: **Lorenzo González** | +34 644 504 557 | lgonzalez@toscano.es

Agente interno zona: **Eduardo Luque** | +34 636 067 036 | eluque@toscano.es

**Zona Centro**
*Lorenzo González*
*Madrid, Ávila, Segovia y Guadalajara*
+34 644 504 557 | lgonzalez@toscano.es

## ZONA COMERCIAL SUR

Coordinador zona: **Miguel Ángel Ruíz** | +34 665 277 006 | maruiz@toscano.es

Agente interno zona: **Diego Gonzalez** | +34 667432180 | dgonzalez@toscano.es

**Andalucía Occidental + Ceuta**
*Alejandro Vallejo*
*Huelva, Sevilla, Cádiz y Ceuta*
+34 673 462 857 | avallejo@toscano.es

**Córdoba**
*Ángel Ávalos*
+34 676 836 331 | avalos_2@infonegocio.com

**Extremadura**
*Rafael Lavado*
+34 639 113 807 | rafalavadomonge@gmail.com

**Castilla la Mancha**
*Juan Antonio Verdejo*
*Excepto Guadalajara*
+34 629 365 343 | javermaslu@yahoo.es

**Andalucía Oriental + Melilla**
*Francisco Toro*
*Málaga, Granada, Almería, Jaén y Melilla*
+34 637 738 521 | ftrgestion@ftrgestion.com

**Canarias**
*Ricardo Medina*
+34 670 889 412 | rmedina@maiva.es

**Baleares**
*David Sánchez*
+34 639 724 418 | david@sanchezrepresentaciones.es

**Levante Sur**
*David Hernández*
*Murcia y Alicante*
+34 608 555 514 | info@hermarepresentaciones.es

# ENERGÍA

## Protección contra el rayo, sobretensiones y soluciones de control.

**Transitorias**
Provocadas por descargas atmosféricas

**Permanentes**
Conmutaciones de red o fallo de neutro

**Permanentes + transitorias**
Protecciones combinadas en un solo dispositivo

**Autoconsumo fotovoltaico**
Para varios strings/MPPT
Protección DC, AC o DC+AC

**Vehículo eléctrico**
Cumpliendo con la norma ITC-BT-52

**Sistema backup compacto**
Suministro ininterrumpido incluso con incidencia en la red principal

50 AÑOS 50 EXPERIENCIA

## Productos certificados y fabricación propia

# Gama vigivolt

**Protección de sobretensiones** tanto transitorias como permanentes. **Cumpliendo siempre con la normativa y la regulación**, nuestros sistemas de protección contra rayo y sobretensiones cuentan con las certificaciones a nivel nacional y empresarial, como las normativas especificas de ENDESA.
Disponemos de un laboratorio para testear todos los protectores así como el **desarrollo de nuevos productos**, garantizando su funcionamiento y durabilidad.
Los productos son **sometidos a test** con exigencias superiores a las **normativas nacionales e internacionales.**

## Aplicaciones

## Destacados

### COMBI-PRO

Protector de sobretensiones permanentes con **reconexión automática**

### ECO-VE

Equipo de protección para **puntos de recarga de vehículo eléctrico**

### ECO-DC

Equipo de protección para **sistemas fotovoltaicos**

# AGUA

## Equipos de control y protección de bombas.

**Protección completa**
de turbina y motor

**Todas las opciones de control**
Boyas de nivel, detector de flujo, sensor de nivel 4-20 mA

**Conectividad**
Apps de conectividad para Smartphone, GSM y WiFI (opcionales)

**Seguridad fallo en sensores**
Con relevo por fallo o anulación de bomba

**Para cualquier aplicación**
Pozos, depósitos, sondeos, drenaje, rebombeo, inundación, piscinas

**Evita marcha en seco y arranque simultáneo de las bombas**

## Equipos compactos listos para instalar

# Gama vigilec®

**Equipos de control y protección de bombas con tecnología digital**, conforme a la norma **EN60204**. Tiene aplicación en instalaciones de bombas sumergidas, grupos de presión, sistemas de rebombeo, aguas residuales y piscinas.

Puede controlar diversidad de aplicaciones. **Son compactos, con multitud de ventajas para el instalador** así como para el distribuidor permitiendo reducir el stock y el espacio para el almacenaje y mejorar la calidad del servicio.

## Usos

## Destacados

### V1N

Equipo de **protección y control para 1 bomba**. Control con o sin sondas

### V1Z

Equipo de protección y control para **bombas sumergibles y de superficie**

### CUA-SOL

Equipo de protección y control para bombas sumergibles o de superficie para bombeo solar

# tcontrol

Protección y control de motores.
Variadores de velocidad.

# TH1

Relé de control de nivel conductivo. Modo simple (pozo o depósito). Control mediante 2 sondas.

20

# TGSM2

Módulo de comunicación vía GSM.
2 entradas digitales y 1 salida a relé.

29

# TPM7

Relé electrónico de protección de motor y control de nivel.
Protección contra sobrecarga, bajarcarga y fallo de fase.

31

# TDS600

Variadores de velocidad alterna/solar con función MPPT y PID.

32

# RELÉ DE NIVEL SIMPLE / LÍQUIDOS CONDUCTIVOS

## Para pozo o depósito / 2 sondas

### TH1

Relé de control de nivel conductivo. Modo de control simple (pozo o depósito) Alimentación 230/400VAC. Enchufable en base undecal. Control mediante 2 sondas.

| Código | Referencia | | PVP |
|---|---|---|---|
| 10000085 | TH1-230/400 | Sólo módulo | 67,82 € |
| 10000093 | TH1C-230/400 | 2 sondas y base undecal incluidas | 88,25 € |

### UH1

Relé de control de nivel conductivo. Modo de control simple (pozo o depósito) Alimentación 230VAC. Montaje en carril DIN. Control mediante 2 sondas.

| Código | Referencia | | PVP |
|---|---|---|---|
| 10000063 | UH1-230 | Sólo módulo | 84,85 € |

## Para pozo / 1 sonda / rearme temporizado

### TH3

Relé de control de nivel conductivo. Modo de control simple (pozo). **Con temporizador de rearme**. Alimentación 230/400VAC. Enchufable en base undecal. Control mediante 1 sonda.

| Código | Referencia | | PVP |
|---|---|---|---|
| 10000091 | TH3-230/400 | Sólo módulo | 86,86 € |
| 10000065 | TH3C-230/400 | 1 sonda y base undecal incluidas | 96,56 € |

## Para pozo o deposito / 2 sondas / larga distancia

### TH5

Relé de control de nivel conductivo **hasta 6km en los cables de las sondas**. Modo de control simple (pozo o depósito) Alimentación 230/400VAC o 12/24VDC. Enchufable en base undecal. Control mediante 2 sondas.

| Código | Referencia | | PVP |
|---|---|---|---|
| 10000107 | TH5-230/400 | Sólo módulo | 171,07 € |
| 10000109 | TH5C-230/400 | 2 sondas y base undecal incluidas | 222,80 € |
| 10000108 | TH5-12/24VDC | Sólo módulo | 242,63 € |

Equipo de alta rotación

## Para pozo y depósito / 2 y 4 sondas

### TH2

Relé de control de nivel conductivo. Modo de control doble (pozo y depósito) Alimentación 230/400VAC. Enchufable en base undecal. Control mediante 4 sondas.

| Código | Referencia | | PVP |
|---|---|---|---|
| 10000088 | TH2-230/400 | Sólo módulo | 80,30 € |
| 10000064 | TH2C-230/400 | 4 sondas y base undecal incluidas | 114,88 € |

### TH6

Relé de control de nivel conductivo. Modo de control doble (pozo y depósito) Alimentación 230/400VAC. Enchufable en base undecal. Control mediante 2 sondas (pozo) y 1 boya (depósito).

| Código | Referencia | | PVP |
|---|---|---|---|
| 10000124 | TH6-230/400 | Sólo módulo | 82,08 € |
| 10000125 | TH6C-230/400 | 2 sondas y base undecal incluidas. Boya no incluida | 89,79 € |

### POZO Y DEPÓSITO

El relé de control de nivel de líquidos por sondas es una solución versátil y eficiente para gestionar el nivel de agua en pozos y depósitos simultáneamente.
Funciona tanto a 230V como a 400V y ofrece sensibilidad ajustable.

Su instalación y mantenimiento son sencillos gracias a la base undecal, lo que lo convierte en la opción perfecta para aplicaciones que requieren fiabilidad y adaptabilidad.

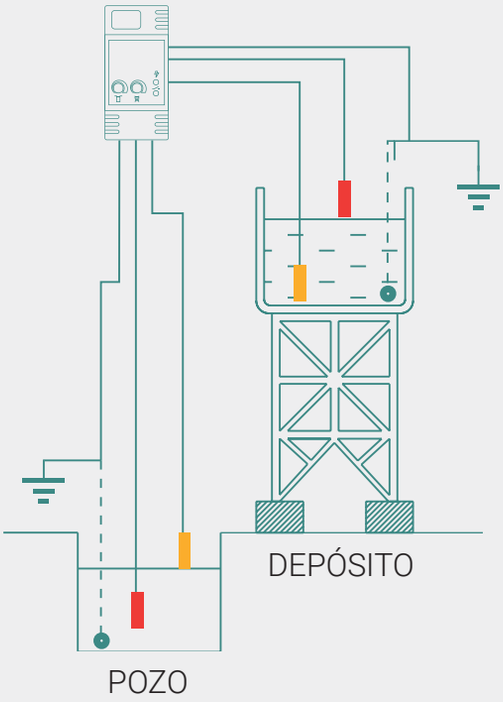


Equipo de alta rotación

# CONTROL DE NIVEL

## Control de llenado mediante electrovalvula

### TH-FILL

Relé de control de llenado mediante electroválvula 24VAC. Modo de control mediante sondas o boyas. Alimentación 230VAC. Montaje en carril DIN.

| Código | Referencia | | PVP |
|---|---|---|---|
| 10002676 | TH-FILL | Sólo módulo | 130,61 € |

## Alarma de nivel con zumbador integrado y baterias recargables

### ALARM-BOX

Cuadro de alarma de nivel acústica y luminosa. Zumbador de 90dB. Alimentación 230VAC. Batería 9V incluida.

| Código | Referencia | | PVP |
|---|---|---|---|
| 10002721 | ALARM-BOX | Zumbador de 90dB. Batería 9V incluida. | 128,63 € |

## Gama EASY. Modulos enchufables de facil instalación

### EASY-FLOOD

Dispositivo enchufable de control de inundación. Con sensor y 10m de cable incluidos. Alimentación 230VAC.

| Código | Referencia | | PVP |
|---|---|---|---|
| 10002677 | EASY-FLOOD | Con sensor y 10m de cable incluidos. | 199,37 € |

### EASY-LEVEL

Dispositivo enchufable de control de nivel para pozo o depósito. Alimentación 230VAC.

| Código | Referencia | | PVP |
|---|---|---|---|
| 10002698 | EASY-LEVEL | Sondas no incluidas. | 151,03 € |

### EASY-ALARM

Dispositivo enchufable de alarma de nivel acústica. Zumbador de 90dB. Alimentación 230VAC.

| Código | Referencia | | PVP |
|---|---|---|---|
| 10002674 | EASY-ALARM | Zumbador de 90dB. | 138,96 € |

## Accesorios reles de nivel

### SN

Sonda de uso general.

| Código | Referencia | | PVP |
|---|---|---|---|
| 10000159 | SNR | Color rojo | 11,21 € |
| 10000160 | SNA | Color amarillo | 11,21 € |
| 10002528 | SNZ | Color azul | 11,21 € |

Unidad de embalaje: 10 unidades

### SV

Sonda de varilla para calderines.

| Código | Referencia | | PVP |
|---|---|---|---|
| 10000162 | SV | Rosca G ½" M. | 68,61 € |

### BASE11P

Base undecal (11 pines) para montaje en carril DIN.

| Código | Referencia | | PVP |
|---|---|---|---|
| 10005578 | BASE11P | Montaje en carril DIN | 8,47 € |

Unidad de embalaje: 10 unidades

# RELÉS DE ALTERNANCIAS DE BOMBAS

## Alternancias / 2 bombas

### UA1

Relé de control de alternancia para 2 bombas. Alimentación 230VAC. Montaje en carril DIN. 1 entrada de control y 2 salidas a relé.

| Código | Referencia | | PVP |
|---|---|---|---|
| 10000129 | UA1-230 | Montaje en carril DIN | 78,91 € |

### TA2R

Relé de control de alternancia para 2 bombas. Alimentación 230/400VAC. Enchufable en base undecal. 2 entradas de control, 1 entrada de nivel y 2 salidas a relé.

| Código | Referencia | | PVP |
|---|---|---|---|
| 10000142 | TA2R-230/400 | Enchufable en base undecal | 102,62 € |

## Alternancias / 3 bombas

### TA3R

Relé de control de alternancia para 3 bombas. Alimentación 230/400VAC. Enchufable en base undecal. 3 entradas de control y 3 salidas a relé.

| Código | Referencia | | PVP |
|---|---|---|---|
| 10000135 | TA3R-230/400 | Enchufable en base undecal | 185,96 € |

## Alternancias / hasta 10 bombas

### PRESORMAT

Controlador de bombas (1 a 10) mediante presostatos o transductor de presión. Alimentación 12...24VAC.

| Código | Referencia | | PVP |
|---|---|---|---|
| 10003818 | PRESORMAT | Montaje en carril DIN | 879,97 € |

## Sobretensión / subtensión / falta de fase / secuencia de fase

### UV1

Relé de control de subtensión, sobretensión, falta de fase y secuencia de fase. Alimentación 400VAC. Montaje en carril DIN.

| Código | Referencia | | PVP |
|---|---|---|---|
| 10002483 | UV1-400 | Montaje en carril DIN | 113,00 € |

## Falta de fase / secuencia de fase / inversión de fase

### UF3

Módulo de control de secuencia e inversión de fases. Alimentación 3 x 200...450VAC. Montaje en carril DIN.

| Código | Referencia | | PVP |
|---|---|---|---|
| 10002484 | UF3-230/400 | Montaje en carril DIN | 104,66 € |

## Temporizadores. Multifunción / asimetrico / SPA

### UT1

Relé temporizador multifunción. Ajustable de 0,1 segundos a 10 días. Alimentación 24...240VAC / 24...75VDC. Montaje en carril DIN.

| Código | Referencia | | PVP |
|---|---|---|---|
| 10002482 | UT1 | Montaje en carril DIN | 78,79 € |

### UT2

Relé temporizador cíclico asimétrico. Ajustable de 0,2 segundos a 20 horas. Alimentación 24...240VAC / 24...75VDC. Montaje en carril DIN.

| Código | Referencia | | PVP |
|---|---|---|---|
| 10002502 | UT2 | Montaje en carril DIN | 106,93 € |

### UT3

Relé temporizador de intervalo. Ajustable de 5 a 20 minutos. Alimentación 230VAC. Para 2 pulsadores piezorresistivos (SPA). Montaje en carril DIN.

| Código | Referencia | | PVP |
|---|---|---|---|
| 10002683 | UT3 | Montaje en carril DIN | 120,48 € |

## Energía

### TEC-230D

Contador digital de energía. Alimentación 230VAC monofásica. Montaje en carril DIN.

| Código | Referencia | | PVP |
|---|---|---|---|
| 10002200 | TEC-230D | Hasta 45A directos | 80,72 € |

### TEC-400D

Contador digital de energía. Alimentación 230/400VAC trifásica. Montaje en carril DIN.

| Código | Referencia | | PVP |
|---|---|---|---|
| 10002202 | TEC-400D | Hasta 65A directos | 260,71 € |

### POWERPAL

Equipo de ahorro en el coste de la energía eléctrica, basado en SMART GRID. Vía WIFI.

| Código | Referencia | | PVP |
|---|---|---|---|
| 10004094 | POWERPAL | Enchufable, hasta 12A | 198,65 € |

### TSG

Equipo de ahorro en el coste de la energía eléctrica, basado en SMART GRID. Vía WIFI. 100...240VAC.

| Código | Referencia | | PVP |
|---|---|---|---|
| 10004109 | TSG | Rail DIN, hasta 5A | 161,06 € |

### POWERPAL - TSG

Estos dispositivos utilizan la Smart Grid para seleccionar las horas de menor tarifa diaria según la configuración del usuario, lo que permite optimizar el consumo eléctrico y reducir los costes de la factura.

## ¿Cómo funcionan?

**1- Configuración:** Selección del número de horas de funcionamiento.

**2- Conexión a Internet:** Se conecta por WIFI a diario a la web oficial para descargar los precios actualizados.

**3- Horarios óptimos:** De forma automática selecciona las horas de menos coste.

**4- Activación:** Activa la salida relé del equipo.

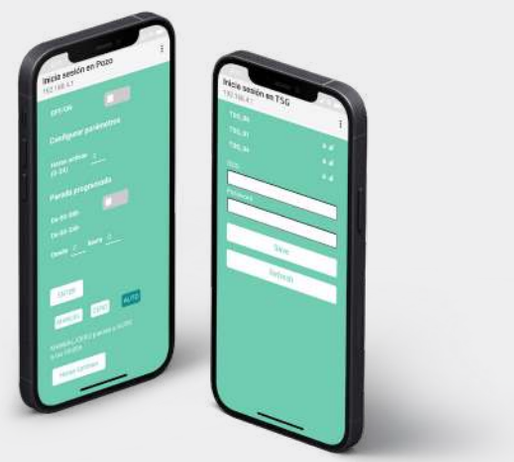

## Fuentes de alimentación

### TS1

Fuente de alimentación. Enchufable en base undecal. NPN/PNP. Alimentación 230VAC.

| Código | Referencia | Tensión | Amperaje | Potencia | PVP |
|---|---|---|---|---|---|
| 10000101 | TS1-230 | 24VDC | 0,1A | 2,4W | 86,48 € |

### HDR

Fuente de alimentación compacta. Montaje en carril DIN. Alimentación 230VAC.

| Código | Referencia | Tensión | Amperaje | Potencia | PVP |
|---|---|---|---|---|---|
| 50019644 | HDR-15-12 | 12VDC | 1,25A | 15W | 46,12 € |
| 50019995 | HDR-30-12 | 12VDC | 2A | 24W | 46,63 € |
| 50022199 | HDR-60-12 | 12VDC | 4,5A | 54W | 78,85 € |
| 50019658 | HDR-15-24 | 24VDC | 0,63A | 15,2W | 47,08 € |
| 50016818 | HDR-30-24 | 24VDC | 1,5A | 36W | 56,39 € |
| 50021737 | HDR-60-24 | 24VDC | 2,5A | 60W | 78,05 € |

## Comprobadores derivación / Monitor tension de red

### CT6

Comprobador de derivaciones. Señal acústica variable.

| Código | Referencia | | PVP |
|---|---|---|---|
| 10003591 | CT6 | Pila incluida | 75,64 € |

### HOLTER-VOLT

Monitor de tensión de red. Permite realizar un seguimiento continuo durante un periodo de tiempo y registrar su evolución para un análisis preciso.

| Código | Referencia | | PVP |
|---|---|---|---|
| 10005401 | HOLTER-VOLT | 7 dias de registro, frecuencia de muestreo 100ms | 183,33 € n |

Equipo nuevo n

## Vía radio

### THR1

Equipo de control vía radio. Emisor + receptor. Banda UHF 433MHz. **2 entradas/salidas digitales**. Alimentación 230VAC/9...30VDC. Hasta 300m con antenas omnidireccionales (incluidas). **Hasta 1km** con antenas directivas (no incluidas).

| Código | Referencia | | PVP |
|---|---|---|---|
| 10002356 | THR1-C | Emisor + receptor | 748,55 € |
| 10002396 | THR1-E/R | Solo emisor o receptor (repuesto) | 374,89 € |

### THR420

Equipo de control vía radio. Emisor + receptor. Banda UHF 433MHz. **2 entradas/salidas digitales y 1 entrada/salida analógica**. Alimentación 230VAC/9...30VDC. Hasta 300m con antenas omnidireccionales (incluidas). **Hasta 1km** con antenas directivas (no incluidas).

| Código | Referencia | | PVP |
|---|---|---|---|
| 10002357 | THR420-C | Emisor + receptor | 875,41 € |

### THR5

Equipo de control vía radio. Emisor + receptor. Banda ISM 869MHz. **6 entradas/salidas digitales**. Alimentación 9...30VDC. Hasta 2km con antenas omnidireccionales (incluidas). **Hasta 5km** con antenas directivas (no incluidas).

| Código | Referencia | | PVP |
|---|---|---|---|
| 10002355 | THR5-C | Emisor + receptor (no incluye F.A.) | 2.439,88 € |
| 50016818 | HDR-30-24 | Fuente de alimentación 24VDC 1,25A 30W | 56,39 € |

### UR1

Módulo receptor + mando emisor vía radio. **2 salidas digitales**. Alimentación 230VAC. **Hasta 25m**.

| Código | Referencia | | PVP |
|---|---|---|---|
| 10002586 | UR1-P | Salida de pulsos (relé) | 125,87 € |
| 10003055 | UR1-R | Salida retenida (biestable) | 125,87 € |
| 10002873 | UR1-MANDO | Mando a distancia 2 canales para UR1 | 59,75 € |

## Accesorios vía radio

### DIR-THR1-UHF

Antena directiva para THR1. Banda UHF 433MHz. Cable de 10m.

| Código | Referencia | | PVP |
|---|---|---|---|
| 10001960 | DIR-THR1-UHF | Banda UHF 433MHz. | 199,38 € |

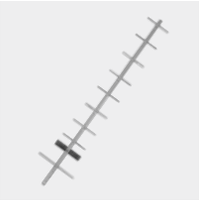

### DIR-THR5-ISM

Antena directiva para THR5. Banda ISM 698-960MHz. Cable de 10m.

| Código | Referencia | | PVP |
|---|---|---|---|
| 10003321 | DIR-THR5-ISM | Banda ISM 698-960MHz. | 224,36 € |

## Vía GSM

### TGSM2

Módulo de comunicación vía GSM. **2 entradas digitales y 1 salida a relé**. Alimentación 9...24VAC/12...36VDC. Montaje en carril DIN. Antena incluida. Bateria Li-Ion 3.7V 500mAh.

| Código | Referencia | | PVP |
|---|---|---|---|
| 10003054 | TGSM2 | Antena y batería incluidas. | 337,59 € |
| 50019644 | HDR-15-12 | Fuente de alimentación 12VDC 1,25A 15W | 46,12 € |

### TGSM2-BOX

Cuadro de comunicación vía GSM. **2 entradas digitales y 1 salida a relé**. Alimentación 230VAC. Antena incluida. Batería Li-Ion 3.7V 500mAh. Con fuente de alimentación. Caja IP65.

| Código | Referencia | | PVP |
|---|---|---|---|
| 10003115 | TGSM2-BOX-230 | Incluye caja + fuente de alimentación. | 413,89 € |

### GSM

Módulo de comunicación vía GSM. **8 entradas digitales y 4 salidas a relé (4 entradas analógicas en GSM-200)**. Alimentación 230VAC (9-30VDC en GSM-200). Montaje en carril DIN. Antena incluida. Batería interna Li-Po. Interfaz USB.

| Código | Referencia | | PVP |
|---|---|---|---|
| 10002167 | GSM-8 | Antena y batería incluidas. | 846,61 € |
| 10005755 | GSM-200 | 4 entradas analógicas | 1.100,59 € n |

Equipo nuevo n

# MÓDULOS DE COMUNICACIÓN WIFI / BLUETOOTH / RFID

## Módulos Wi-Fi

### TPUMP-W

Módulo **Wi-Fi** para control a distancia de cuadros **Vigilec** y **TPM** mediante APP. 100...240VAC.

| Código | Referencia | | PVP |
|---|---|---|---|
| 10004110 | TPUMP-W | Para carril DIN, incluye antena con 2m de cable | 131,62 € |

### TPOOL-W

Módulo **Wi-Fi** para control a distancia de cuadros **ECO-POOL** mediante APP. 100...240VAC.

| Código | Referencia | | PVP |
|---|---|---|---|
| 10004111 | TPOOL-W | Para carril DIN, incluye antena con 2m de cable | 131,62 € |

### WIFI-BOX

Módulo **Wi-Fi** montado en caja IP65 para control a distancia de cuadros **Vigilec** y **TPM** mediante APP. 100...240VAC.

| Código | Referencia | | PVP |
|---|---|---|---|
| 10005243 | WIFI-BOX-230 | TPUMP-W montado en caja IP65 | 390,00 € |

## Módulo Bluetooth

### TPOOL-B

Módulo **Bluetooth** para control a distancia de cuadros **ECO-POOL** mediante APP.

| Código | Referencia | | PVP |
|---|---|---|---|
| 10003732 | TPOOL-B | En caja IP65 con 10m de cable | 104,84 € |

## RFID

### TRFID2

Módulo de control RFID contact-less. Alimentación 230VAC. **1 salida relé**. Incluye tres tarjetas (una master y dos standar) + un llavero.

| Código | Referencia | | PVP |
|---|---|---|---|
| 10005337 | TRFID2 | 3 tarjetas incluidas + 1 llavero | 91,53 € |

### TAR-RFID

Tarjetas contact-less con chip RFID.

| Código | Referencia | PVP |
|---|---|---|
| 10003663 | TAR-RFID | 8,07 € |

Unidad de embalaje: 3 unidades

## Bombas sumergibles y de superficies

### TPM7

Opcional

Relé electrónico de protección de bomba de pozo y control de nivel. Alimentación 230/400VAC. Protección contra sobrecarga, bajarcarga y fallo de fase. RJ11 para comunicaciones. Entrada control remoto libre de tensión o 9...24VAC/VDC.

| Código | Referencia | Amperaje | Comunicación | PVP |
|---|---|---|---|---|
| 10003819 | TPM7-PUMP | 0...40A | Opción WIFI (*) | 177,98 € |
| 10005146 | TPM7-PUMP-X/5 | >40A (para trafo x/5A) | Opción WIFI (*) | 235,05 € |
| 10005169 | TPM7-PUMP-V | 0...40A (variadores) | Opción WIFI (*) | 177,98 € |

(*) Módulos de comunicación TPUMP. Ver pagina 28.

## Depuradoras de piscinas

### TPM7-POOL

Opcional Opcional

Relé electrónico de protección para bomba depuradora. Alimentación 230VAC. Protección contra sobrecarga. Programas para filtración e iluminación. RJ11 para comunicaciones.

| Código | Referencia | Amperaje | Comunicación | PVP |
|---|---|---|---|---|
| 10003807 | TPM7-POOL | 0..14A | Opción Bluetooth y WIFI (*) | 171,27 € |

(*) Módulos de comunicación TPOOL. Ver pagina 28.

### TPM-SWIM

Relé electrónico de protección para bomba de natación contracorriente. Alimentación 230/400VAC. Control por interruptor neumático/piezoeléctrico.

| Código | Referencia | Amperaje | PVP |
|---|---|---|---|
| 10002746 | TPM-SWIM-230/400 | 0...40A | 177,93 € |

Equipo nuevo

## Bombeo / bombeo solar / aplicaciones industriales

### TDS600-2S

**GSM Opcional**

Variadores de velocidad alterna/solar. Panel HMI. Comunicación RS485. Función MPPT y PID. Entrada 2x230VAC o 160...350VDC. Salida 3x230VAC. IP20.

| Código | Referencia | Potencia | Consumo | PVP |
|---|---|---|---|---|
| 10005588 | TDS600-2S0007R | 0,75KW | 4A | 403,12 € |
| 10005589 | TDS600-2S0015R | 1,5KW | 7A | 428,89 € |
| 10005590 | TDS600-2S0022R | 2,2KW | 10A | 504,97 € |
| 10005591 | TDS600-2S0037R | 3,7KW | 17A | 603,19 € |

### TDS600-4T

**GSM Opcional**

Variadores de velocidad alterna/solar. Panel HMI. Comunicación RS485. Función MPPT y PID. Entrada 3x400VAC o 350... 750VDC. Salida 3x400VAC. IP20.

| | | Baja sobrecarga | | Alta sobrecarga | | |
|---|---|---|---|---|---|---|
| **Código** | **Referencia** | **Potencia** | **Consumo** | **Potencia** | **Consumo** | **PVP** |
| 10005593 | TDS600-4T0015R | **2,2kW** | **5A** | 1,5kW | 3,7A | 533,03 € |
| 10005594 | TDS600-4T0022R | **3,7kW** | **8,5A** | 2,2kW | 5A | 551,74 € |
| 10005595 | TDS600-4T0037R | **5,5kW** | **13A** | 3,7kW | 8,5A | 667,62 € |
| 10005596 | TDS600-4T0055R | **7,5kW** | **17A** | 5,5kW | 13A | 874,43 € |
| 10005597 | TDS600-4T0075R | **11kW** | **25A** | 7,5kW | 17A | 1.181,35 € |
| 10005598 | TDS600-4T0110R | **15kW** | **33A** | 11kW | 25A | 1.483,92 € |
| 10005599 | TDS600-4T0150R | **18,5kW** | **39A** | 15kW | 33A | 1.758,26 € |
| 10005600 | TDS600-4T0220R | **30kW** | **60A** | 22kW | 45A | 2.582,02 € |
| 10005601 | TDS600-4T0300R | **37kW** | **75A** | 30kW | 60A | 3.145,99 € |
| 10005602 | TDS600-4T0370R | **45kW** | **91A** | 37kW | 75A | 3.490,12 € |
| 10005603 | TDS600-4T0450R | **55kW** | **112A** | 45kW | 91A | 4.689,59 € |
| 10005604 | TDS600-4T0550R | **75kW** | **150A** | 55kW | 112A | 5.498,43 € |
| 10005607 | TDS600-4T0750R | **90kW** | **176A** | 75kW | 150A | 7.512,03 € |
| 10005605 | TDS600-4T0900R | **110kW** | **210A** | 90kW | 176A | 8.251,27 € |
| 10005608 | TDS600-4T1100R | **132kW** | **253A** | 110kW | 210A | 10.535,51 € |
| 10005606 | TDS600-4T1320R | **160kW** | **304A** | 132kW | 253A | 11.521,12 € |

**Baja sobrecarga**: bombas y ventiladores.
**Alta sobrecarga:** molinos, cintas transportadoras, trituradores, mezcladores, etc. (motores de alto par de arranque).

## Comunicación GSM / panel en puerta /sensor de presión

### TDS-GSM

Módulo de control GSM para variadores TDS600. Antena y batería incluidas. APP de control para dispositivos IOS y Android.

| Código | Referencia | | PVP |
|---|---|---|---|
| 10003052 | TDS-GSM | Antena y batería incluidas. | 230,07 € |

### TDS-AK600

Accesorio de montaje en puerta para panel HMI. Panel no incluido.

| Código | Referencia | | PVP |
|---|---|---|---|
| 50018695 | TDS-AK600 | Incluye 2m de cable | 81,10 € |

### TSP

Transductor de presión para aguas limpias. Señal 4-20mA.

| Código | Referencia | Rango de presión | Rosca | PVP |
|---|---|---|---|---|
| 10003493 | TSP-10-1/2 | 0...10bar | G ½" M | 162,67 € |
| 10003492 | TSP-10-1/4 | 0...10bar | G ¼" M | 162,67 € |
| 10003494 | TSP-16-1/2 | 0...16bar | G ½" M | 162,67 € |
| 10003495 | TSP-25-1/2 | 0...25bar | G ½" M | 196,42 € |

## Bombas con grandes tiradas de cable

### IMT

Reactancia de salida trifásica para variador de velocidad. **Para distancias superiores a 100m entre el variador y el motor**. Tensión máxima de trabajo 500VAC. IP00.

| Código | Referencia | Amperaje | PVP |
|---|---|---|---|
| 50021557 | IMT008 | 8A | 311,28 € |
| 50021558 | IMT010 | 10A | 322,96 € |
| 50021267 | IMT015 | 15A | 363,82 € |
| 50021559 | IMT020 | 20A | 392,99 € |
| 50021560 | IMT025 | 25A | 429,96 € |
| 50021561 | IMT030 | 30A | 474,71 € |
| 50021562 | IMT040 | 40A | 513,61 € |
| 50020037 | IMT050 | 50A | 579,76 € |
| 50021563 | IMT060 | 60A | 649,80 € |
| 50021320 | IMT080 | 80A | 791,82 € |
| 50021564 | IMT100 | 100A | 904,64 € |
| 50021565 | IMT125 | 125A | 1.235,38 € |
| 50021566 | IMT150 | 150A | 1.556,37 € |

### LC

Filtro senoidal de salida trifásica para variador de velocidad. **Para distancias superiores a 200m entre el variador y el motor**. Tensión máxima de trabajo 400VAC. IP00 (*).

| Código | Referencia | Amperaje | PVP |
|---|---|---|---|
| 50021567 | LC008 | 8A | 609,49 € |
| 50021568 | LC010 | 10A | 626,59 € |
| 50021857 | LC015 | 15A | 655,42 € |
| 50021569 | LC020 | 20A | 714,28 € |
| 50021337 | LC025 | 25A | 763,45 € |
| 50021570 | LC030 | 30A | 836,17 € |
| 50021571 | LC040 | 40A | 900,33 € |
| 50021572 | LC050 | 50A | 979,45 € |
| 50021455 | LC060 | 60A | 1.075,68 € |
| 50021573 | LC080 | 80A | 1.336,58 € |
| 50021574 | LC100 | 100A | 1.460,62 € |
| 50021169 | LC125 | 125A | 1.633,83 € |
| 50021575 | LC150 | 150A | 2.782,18 € |

**(*)** Tambien disponible en IP23, consultar precios.

## Asistente de configuración y puesta en marcha

# TDS600

**Asistente de puesta en marcha con 4 aplicaciones predefinidas**

- Bombeo solar
- Bombeo solar + presión
- Grupo de presión
- Rebombeo

**¿Necesitas ayuda con la puesta en marcha?**

En Toscano ponemos a tu disposición a nuestros técnicos para que te ayuden con la puesta en marcha de nuestros equipos.

**Asistencia técnica telefónica**
De lunes a viernes de **8:00 a 20:00**

**+34 666 406 407**
**+34 665 277 009**

**Asistencia por correo electrónico**
**postventa@toscano.es**

# vigivolt®

Protección contra el rayo
y las sobretensiones.

# COMBI-PRO

Protector contra sobretensiones permanentes y subtensión. Con reconexión automática.

53

# VDA-REC

NUEVO PRODUCTO 2025

Interruptor diferencial.
Con reconexión automática.

64

# COMBI-PRO-MAX

MEJOR PRODUCTO ELÉCTRICO 2023

Sistema de control y protección para aplicaciones backup y con funcionamiento en isla con reconexión automática.

71

# ECO-VE

Cuadros de mando y protección para puntos de recarga de vehículos eléctricos.

73

# ECO-DC

Cuadros de protección para instalaciones fotovoltaicas.

81

# PROTECCIÓN EXTERNA PARARRAYOS

## Sistema de captación de rayos

### PT2

Pararrayos con sensor PDC. Protección faradizada mediante armadura externa metálica.

| Código | Referencia | Tiempo actuación | Radio Acción | | | | PVP |
|---|---|---|---|---|---|---|---|
| | | | Nivel I | Nivel II | Nivel III | Nivel IV | |
| 10005664 | PT2-S | 30 µs | 48m | 55m | 64m | 72m | 728,88 € |
| 10005663 | PT2-M | 45 µs | 63m | 71m | 81m | 90m | 976,60 € |
| 10005662 | PT2-L | 60 µs | 79m | 87m | 97m | 107m | 1.238,61 € |

### PT2-FRANKLIN

Punta Franklin en acero inoxidable + pieza de adaptación.

| Código | Referencia | Número de múltiples | PVP |
|---|---|---|---|
| 10005665 | PT2-FRANKLIN | 4 | 202,13 € |


## ¿Es obligatorio instalar un pararrayos?

Descubre tstorm, la nueva herramienta de toscano para el estudio de protección contra el rayo.

tstorm

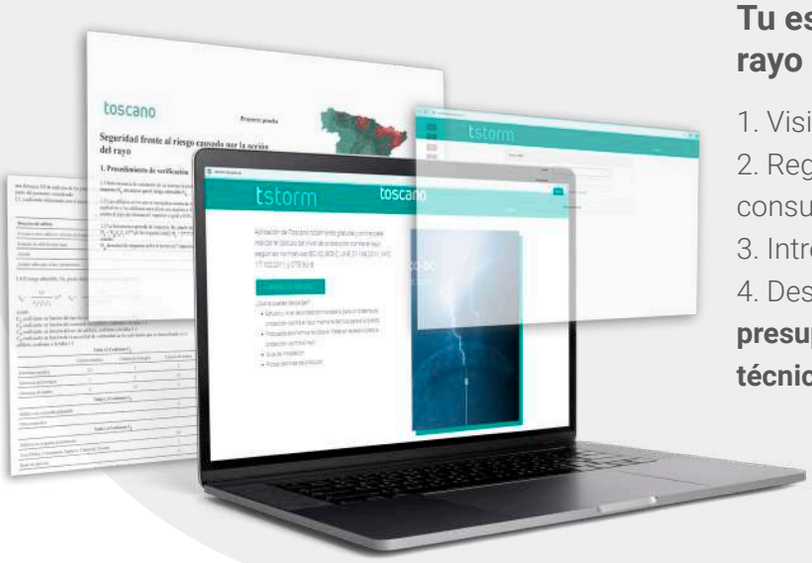


**Tu estudio de protección contra el rayo en 4 sencillos pasos:**

1. Visita nuestra web **tstorm.toscano.es**
2. Regístrate de forma gratuita para volver a consultar todos sus estudios.
3. Introduce los datos de la instalación.
4. Descargue la **memoria técnica, el presupuesto, la guía de instalación y la ficha técnica de los productos.**

**tstorm.toscano.es**

## Accesorios de instalación

### PT2-ADAPTADOR

Pieza de adaptación del cabezal con el mástil.

| Código | Referencia | PVP |
|---|---|---|
| 10005670 | PT2-ADAPTADOR | 65,75 € |

### PT2-MASTIL

Mástil de acero galvanizado.

| Código | Referencia | Longitud | PVP |
|---|---|---|---|
| 10005666 | PT2-MASTIL-3M | 3m | 154,35 € |
| 10005667 | PT2-MASTIL-6M | 6m | 308,70 € |
| 10005669 | PT2-MASTIL-9M | 9m | 514,50 € |

### PT2-ANCLAJES

Anclaje de mástil. Juego de 2 unidades.

| Código | Referencia | Longitud | PVP |
|---|---|---|---|
| 10005671 | PT2-ANCLAJES-15 | 15 cm | 39,55 € |
| 10005672 | PT2-ANCLAJES-30 | 30 cm | 40,02 € |

### PT2-PIE-SOPORTE

Pie de soporte para PT-MASTIL-6M. Fijación mediante anclajes dobles.

| Código | Referencia | Longitud | PVP |
|---|---|---|---|
| 10005673 | PT2-PIE-SOPORTE | 1 metro | 238,88 € |

### PT2-ABRAZADERAS

Abrazaderas para cables.

| Código | Referencia | | PVP |
|---|---|---|---|
| 10005679 | PT2-ABRAZADERAS | 1,5 uds. por metro de bajada | 12,87 € |

### PT2-CONTADOR

Contador de rayos.

| Código | Referencia | | PVP |
|---|---|---|---|
| 10005674 | PT2-CONTADOR | No requiere alimentación externa | 357,29 € |

## Accesorios de instalación

### PT2-CHISPAS

Vía de chispas.

| Código | Referencia | Descripción | PVP |
|---|---|---|---|
| 10005556 | PT2-CHISPAS | Conexión equipotencial para masas metálicas | 278,69 € |

### PT2-MANGUITO

Manguito de unión.

| Código | Referencia | Tipo de unión | PVP |
|---|---|---|---|
| 10005677 | PT2-MANGUITO-L | Unión lineal de latón | 19,92 € |
| 10005676 | PT2-MANGUITO-T | Unión en “T” de latón | 20,83 € |

### PT2-TUBO

Tubo protector 3m, acero galvanizado.

| Código | Referencia | | PVP |
|---|---|---|---|
| 10005798 | PT2-TUBO | Acero galvanizado | 39,77 € |

### PT2-ARQUETA

Arqueta registrable con barra equipotencial.

| Código | Referencia | Tamaño | PVP |
|---|---|---|---|
| 10005680 | PT2-ARQUETA | 300x300mm | 119,11 € |

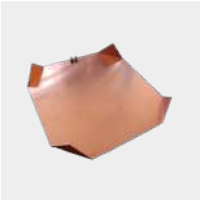

### PT2-PLACA

Placa cobre de toma de tierra.

| Código | Referencia | Tamaño | Grosor | PVP |
|---|---|---|---|---|
| 10005681 | PT2-PLACA | 500x500mm | 2mm | Consultar |

### PT2-GEL

Gel activador para favorecer la conductividad en terrenos para instalación de tomas de tierra.

| Código | Referencia | Cantidad | PVP |
|---|---|---|---|
| 10005781 | PT2-GEL | 25 litros | 274,41 € |

# SOBRETENSIONES TRANSITORIAS

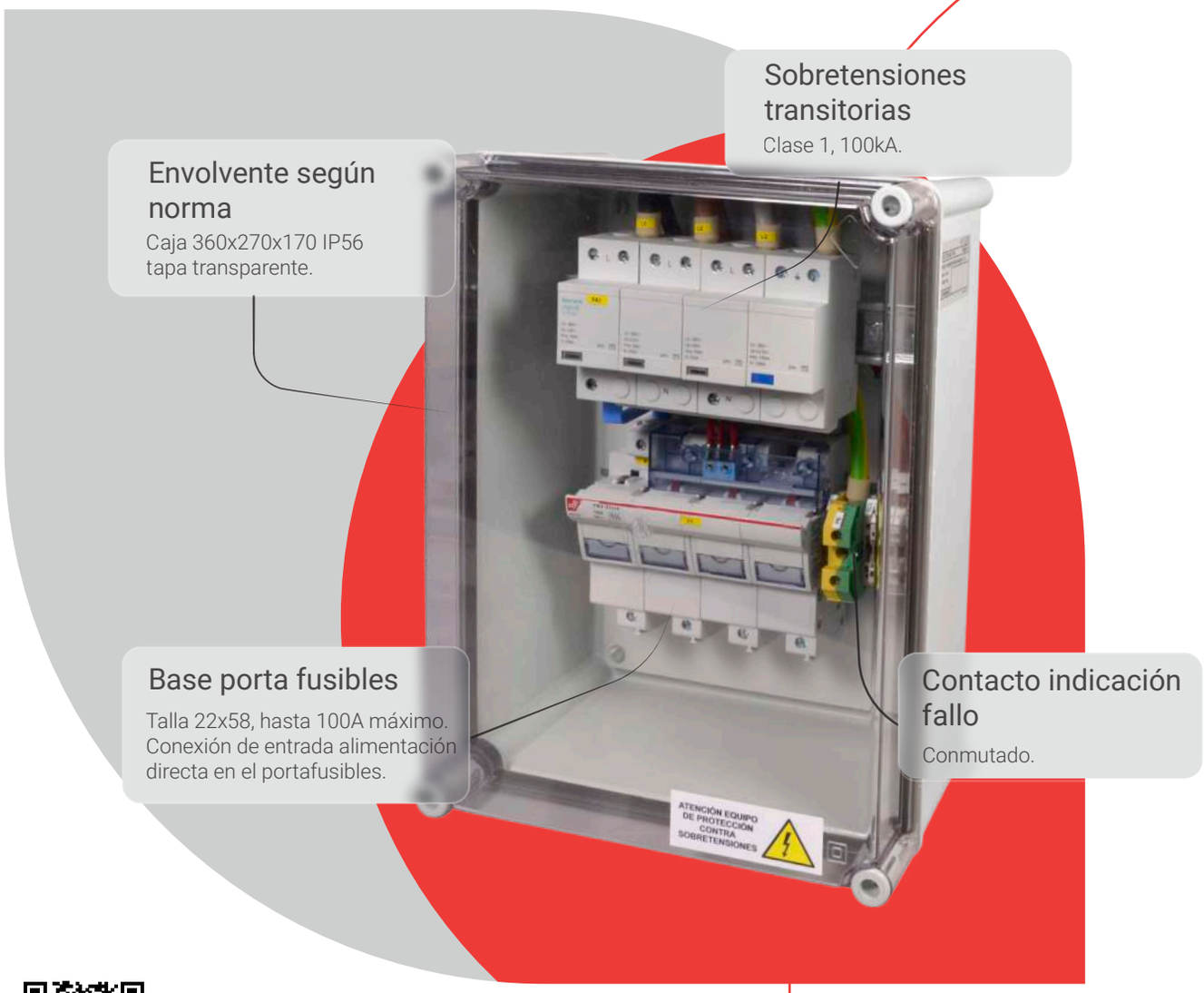


www.toscano.es

## Centralización de contadores

TIPO 1

### VCT-3P100

T1 100kA

Cuadro de protección tipo 1. Fusibles de hasta 100A (no incluidos). $I_{imp}$= 100kA.

| Código | Referencia | Tensión | PVP |
|---|---|---|---|
| 10003114 | VCT-3P100 | 400VAC trifásica | 756,88 € |

V2T-100

### VxT-100

T1 100kA

Protectores tipo 1. Vía de chispas. $I_{imp}$= 100kA.

| Código | Referencia | Tensión | PVP |
|---|---|---|---|
| 10002711 | V2T-100 | 230VAC monofásica | 371,07 € • |
| 10002140 | V3T-100 | 400VAC trifásica | 603,03 € • |

Guía de selección de protectores contra sobretensiones transitorias

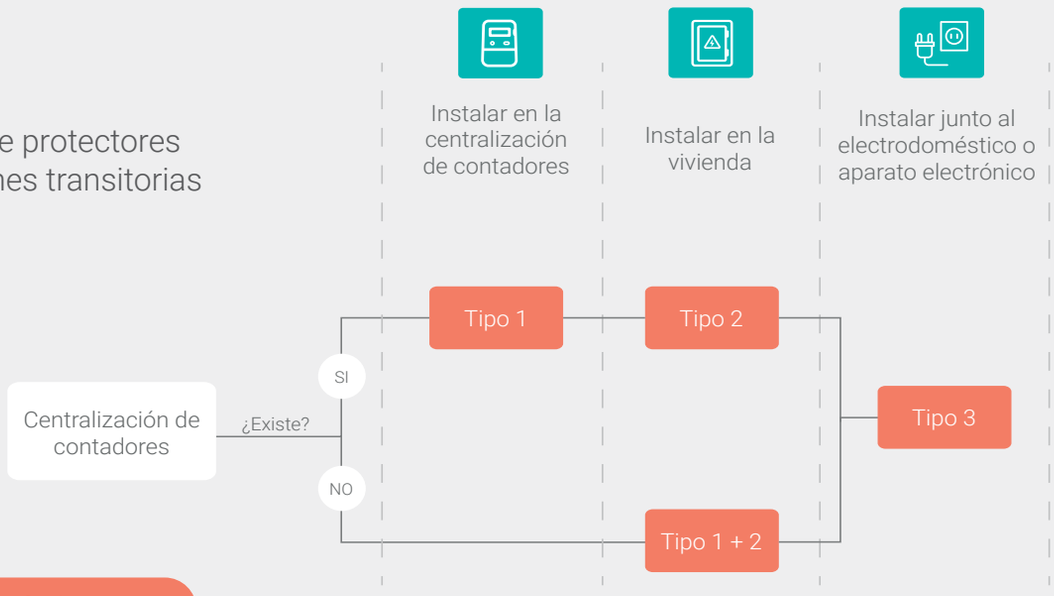


### Leyenda de iconos

- T1 Tipo 1
- T2 Tipo 2
- T3 Tipo 3
- Salida contacto
- 1~ Monofásico
- 2~ Bifásico
- 3~ Trifásico
- Movilidad eléctrica
- 12,5 / 50kA Intensidad de descarga
- Via de chispas
- Reconexión automática
- Asociable
- Especial ascensores
- Tamaño reducido
- IGA IGA incorporado
- Energías renovables
- Equipo de alta rotación •

## Redes eléctricas de baja tensión

TIPO 1+2

### V3T-25/100

T1 T2 25/100kA

Protectores para centralización de contadores. Protección tipo 1+2. $I_{max}$= 25/100kA.

| Código | Referencia | Tensión | PVP |
|---|---|---|---|
| 10003239 | V3T-25/100 | 400VAC trifásica | 575,11 € |

### V3T-25/50

T1 T2 25/50kA

Protectores para centralización de contadores. Protección tipo 1+2. $I_{max}$= 25/50kA.
Vía de chispas.

| Código | Referencia | Tensión | PVP |
|---|---|---|---|
| 10003245 | V3T-25/50 | 400VAC trifásica | 579,99 € |

V2T-12,5/50SG

### VxT-12,5/50SG

T1 T2 12,5/50kA

Protectores para centralización de contadores. Protección tipo 1+2. $I_{imp}$= 12,5/50kA.
Vía de chispas.

| Código | Referencia | Tensión | PVP |
|---|---|---|---|
| 10003483 | V2T-12,5/50SG | 230VAC monofásica y bifásica | 184,38 € |
| 10003484 | V3T-12,5/50SG | 400VAC trifásica | 403,05 € |

V2T-12,5/50

### VxT-12,5/50

T1 T2 12,5/50kA

Para cuadros de distribución. Protección tipo 1+2. $I_{max}$= 12,5/50kA.

| Código | Referencia | Tensión | PVP |
|---|---|---|---|
| 10003021 | V2T-12,5/50 | 230VAC monofásica | 160,33 € |
| 10003080 | V2T-12,5/50B | 230VAC bifásica | 165,03 € |
| 10003022 | V3T-12,5/50 | 400VAC trifásica | 350,49 € |

Equipo de alta rotación

## Redes eléctricas de baja tensión

TIPO 2

V3T-60

### VxT-60

T2 60kA

Para cuadros de distribución. Protección tipo 2. $I_{max}$= 60kA.

| Código | Referencia | Tensión | PVP | |
|---|---|---|---|---|
| 10001699 | V2T-60 | 230VAC monofásica | 82,82 € | • |
| 10001700 | V3T-60 | 400VAC trifásica | 173,63 € | • |

V3T-30

### VxT-30

T2 30kA

Para cuadros de distribución. Protección tipo 2. $I_{max}$= 30kA.

| Código | Referencia | Tensión | PVP | |
|---|---|---|---|---|
| 10001750 | V2T-30 | 230VAC monofásica | 52,55 € | • |
| 10001751 | V3T-30 | 400VAC trifásica | 124,66 € | • |

V2T-15

### VxT-15

T2 15kA

Para cuadros de distribución. Protección tipo 2. $I_{max}$= 15kA.

| Código | Referencia | Tensión | PVP | |
|---|---|---|---|---|
| 10002463 | V2T-15 | 230VAC monofásica | 43,37 € | + |
| 10002749 | V2T-15B | 230VAC bifásica | 68,47 € | • |
| 10002464 | V3T-15 | 400VAC trifásica | 106,17 € | + |

Equipo de alta rotación •

Equipo de rotación plus +

# SOBRETENSIONES TRANSITORIAS

## Redes eléctricas de baja tensión

TIPO 2+3

V2T-20

### VxT-20

T2 T3 20kA

Para cuadros de distribución. Protección tipo 2+3. $I_{max}$= 20kA.

| Código | Referencia | Tensión | PVP |
|---|---|---|---|
| 10005100 | V2T-20 | 230VAC monofásica | 134,75 € • |
| 10005101 | V3T-20 | 400VAC trifásica | 260,57 € • |

## Iluminación LED

TIPO 2+3

### V2TI-10

T2 T3 10kA

Para iluminación LED. Protección tipo 2+3. $I_{max}$= 10kA.

| Código | Referencia | Tensión | PVP |
|---|---|---|---|
| 10003768 | V2TI-10 | 230VAC monofásica (carril DIN) | 57,22 € |

### V2TL-10 2.0

T2 T3 10kA

Para iluminación LED. Protección tipo 2+3. $I_{max}$= 10kA.

| Código | Referencia | Tensión | PVP |
|---|---|---|---|
| 10003373 | V2TL-10 2.0 | 230VAC monofásica (montaje aéreo) | 39,90 € |

Equipo de alta rotación •

## Redes eléctricas de baja tensión

TIPO 3

### V2T-10

T3 10kA

Para cuadros de distribución. Protección tipo 3. $I_{max}$= 10kA.

| Código | Referencia | Tensión | PVP |
|---|---|---|---|
| 10002720 | V2T-10 | 230VAC monofásica | 61,25 € |

### V2T-5

T3 6kA

Para cajas de registro o enchufes. Protección tipo 3. $I_{max}$= 6kA.

| Código | Referencia | Tensión | PVP |
|---|---|---|---|
| 10002139 | V2T-5 | 230VAC monofásica | 70,80 € |

## Señales de campo

TIPO 3

### VT

T3 5kA

Para sensores instalados en campo. Protección tipo 3. $I_{max}$= 5kA.

| Código | Referencia | Tensión | PVP |
|---|---|---|---|
| 10002499 | VT-12 | 12VAC/VDC | 106,43 € |
| 10002500 | VT-24 | 24VAC/VDC | 102,58 € |

## Red de datos / bus de campo

TIPO 3

### DL-CAT.6

T3 1,6kA

Para líneas CAT 6 Ethernet. RJ45/RJ45. Protección tipo 3. $I_{max}$= 1,6kA.

| Código | Referencia | Tensión | PVP |
|---|---|---|---|
| 10002719 | DL-CAT.6 | 6VDC | 153,33 € |

### PL-232

T3 5kA

Para puertos serie RS232. Protección tipo 3. $I_{max}$= 5kA.

| Código | Referencia | Tensión | PVP |
|---|---|---|---|
| 10002492 | PL232 | 15VDC | 205,79 € |

# SOBRETENSIONES TRANSITORIAS

## Líneas telefónicas

TIPO 3

### VT-ADSL

T3 5kA

Para líneas telefónicas ADSL. Protección tipo 3. $I_{max}$= 5kA.

| Código | Referencia | Tensión | PVP |
|---|---|---|---|
| 10002375 | VT-ADSL | 170VDC | 58,96 € |

### MINITEL

T3 10kA

Para líneas telefónicas ADSL. Formato aéreo. Protección tipo 3. $I_{max}$= 10kA.

| Código | Referencia | Tensión | PVP |
|---|---|---|---|
| 10002491 | MINITEL | 170VDC | 29,92 € |

### DLTLF

T3 5kA

Para líneas telefónicas ADSL. RJ11/RJ11. Protección tipo 3. $I_{max}$= 5kA.

| Código | Referencia | Tensión | PVP |
|---|---|---|---|
| 10002713 | DLTLF | 50VDC | 89,30 € |

### CLSA-DSL

T3 10kA

Para líneas CLSA-DSL. KRONE. Protección tipo 3. $I_{max}$= 10kA.

| Código | Referencia | Tensión | PVP |
|---|---|---|---|
| 10002718 | CLSA-DSL | 50VDC | 82,67 € |

## Radio frecuencia

TIPO 3

### FX-90

T3 10kA

Para sistemas coaxiales. BNC75. Protección tipo 3. $I_{max}$= 10kA.

| Código | Referencia | Tensión | PVP |
|---|---|---|---|
| 10002494 | FX-90 | 70VDC | 141,60 € |

## Para instalaciones fotovoltaicas (autoconsumo)

TIPO 1+2

FV2-600/2

### FV2

T1 T2 40kA

Protección tipo 1+2. $I_{max}$= 40kA.

| Código | Referencia | Tensión máxima (Ucpv) | Up | PVP | |
|---|---|---|---|---|---|
| 10003477 | FV2-600/2 | 750VDC | < 2,8 kV | 99,73 € | • |
| 10003480 | FV2-1000/3 | 1200VDC | < 4 kV | 127,98 € | • |
| 10003478 | FV2-1250/3 | 1500VDC | < 5,2 kV | 133,26 € | • |

FV2-1250/3S

### FV2-S

T1 T2 40kA

Protección tipo 1+2. $I_{max}$= 40kA. **Con salida a relé**.

| Código | Referencia | Tensión máxima (Ucpv) | Up | PVP | |
|---|---|---|---|---|---|
| 10003170 | FV2-600/2S | 750VDC | < 2,8 kV | 102,90 € | • |
| 10003171 | FV2-1250/3S | 1500VDC | < 5,2 kV | 136,44 € | • |

## Para instalaciones fotovoltaicas (autoconsumo)

TIPO 2

FV-600/2

### FV

T2 40kA

Protección tipo 2. $I_{max}$= 40kA.

| Código | Referencia | Tensión máxima (Ucpv) | Up | PVP | |
|---|---|---|---|---|---|
| 10003921 | FV-150/3 | 175VDC | < 0,8 kV | 103,00 € | • |
| 10003473 | FV-600/2 | 750VDC | < 2,8 kV | 87,04 € | • |
| 10003476 | FV-1000/3 | 1200VDC | < 4 kV | 97,93 € | • |
| 10003474 | FV-1250/3 | 1500VDC | < 5,2 KV | 101,46 € | • |

FV-1250/3S

### FV-S

T2 40kA

Protección tipo 2. $I_{max}$= 40kA. **Con salida a relé**.

| Código | Referencia | Tensión máxima (Ucpv) | Up | PVP | |
|---|---|---|---|---|---|
| 10002686 | FV-600/2S | 750VDC | < 2,8 kV | 90,21 € | • |
| 10002687 | FV-1250/3S | 1500VDC | < 5,2 kV | 104,64 € | • |

Equipo de alta rotación •

# SOBRETENSIONES PERMANENTES (POP)

**¿QUÉ ES?**

Evita que el equipo rearme automáticamente después de una apertura manual, un disparo termico o un disparo por cortocircuito. Cumpliendo la **UNE EN 60947-2:2018**

SAFETY LOCK

Salida de contacto y mando remoto

IGA

Selector de funcionamiento

Indicación de estado

Rearme automático

www.toscano.es

## Precableados

### COMBI-2P

IGA 2~ 1~

Protector contra sobretensiones **permanentes**. Para líneas monofásicas y bifásicas. Alimentación a 240VAC. Con IGA de 10kA.

| Código | Referencia | Amperaje | PVP |
|---|---|---|---|
| 10002684 | COMBI-2P16 | 2x16A | 70,46 € |
| 10002650 | COMBI-2P20 | 2x20A | 74,81 € |
| 10002378 | COMBI-2P25 | 2x25A | 76,46 € |
| 10002549 | COMBI-2P32 | 2x32A | 78,12 € |
| 10002379 | COMBI-2P40 | 2x40A | 79,78 € |
| 10002380 | COMBI-2P50 | 2x50A | 94,75 € |
| 10002381 | COMBI-2P63 | 2x63A | 101,39 € |

### COMBI-4P

IGA 3~

Protector contra sobretensiones **permanentes**. Para líneas trifásicas. Alimentación a 400VAC. Con IGA de 10kA.

| Código | Referencia | Amperaje | PVP |
|---|---|---|---|
| 10003134 | COMBI-4P16 | 4x16A | 239,44 € |
| 10002652 | COMBI-4P20 | 4x20A | 245,97 € |
| 10002382 | COMBI-4P25 | 4x25A | 247,61 € |
| 10002587 | COMBI-4P32 | 4x32A | 249,29 € |
| 10002383 | COMBI-4P40 | 4x40A | 250,95 € |
| 10002384 | COMBI-4P50 | 4x50A | 282,52 € |
| 10002385 | COMBI-4P63 | 4x63A | 295,80 € |

Equipo de alta rotación

# SOBRETENSIONES PERMANENTES

## Especial industria. Curva D

### COMBI-4PD

IGA 3~

Protector contra sobretensiones **permanentes**. Para líneas trifásicas. Alimentación a 400VAC. Con IGA de 10kA **curva D**. **Especial industria/ascensores**.

| Código | Referencia | Amperaje | PVP |
|---|---|---|---|
| 10003177 | COMBI-4P25D | 4x25A | 257,20 € |
| 10003178 | COMBI-4P32D | 4x32A | 258,92 € |
| 10003173 | COMBI-4P40D | 4x40A | 260,65 € |
| 10003174 | COMBI-4P50D | 4x50A | 293,44 € |
| 10003175 | COMBI-4P63D | 4x63A | 306,79 € |

## Dispositivos asociables a IGA o contactor para instalaciones mayores a 63A

### V3P3.0

3~

Protector contra sobretensiones **permanentes**. Para líneas trifásicas. Alimentación a 400VAC. **Asociable a bobina de máxima/emisión 240VAC o contactor.**

| Código | Referencia | | PVP |
|---|---|---|---|
| 10003367 | V3P3.0 | Asociable a bobina de máxima/emisión o contactor | 199,43 € |

## Cajas Moldeadas

### TMCCB

Consulta la página 66 para ver los **interruptores caja moldeada**, complemento perfecto para instalaciones **>63A**

Esquema conexionado V3P3.0 / TRIO 3.0

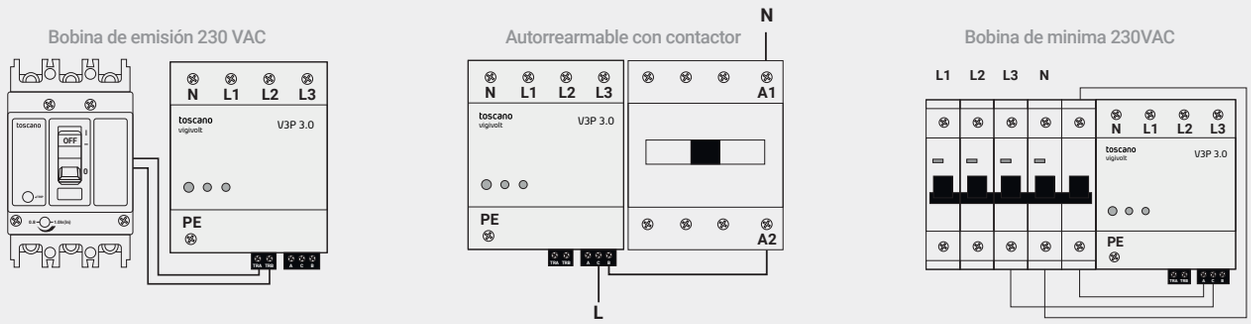

## Reconexión automática

### COMBI-PRO-2P

IGA 1~ 2~

Protector contra sobretensiones **permanentes y subtensión**. Con **reconexión automática**. Para líneas monofásicas y bifásicas. Alimentación a 240VAC. Con IGA de 6kA.

| Código | Referencia | Amperaje | PVP |
|---|---|---|---|
| 10002877 | COMBI-PRO-2P16 | 2x16A | 169,96 € |
| 10002878 | COMBI-PRO-2P20 | 2x20A | 170,81 € |
| 10002879 | COMBI-PRO-2P25 | 2x25A | 174,65 € |
| 10002880 | COMBI-PRO-2P32 | 2x32A | 175,07 € |
| 10002881 | COMBI-PRO-2P40 | 2x40A | 176,86 € |
| 10002882 | COMBI-PRO-2P50 | 2x50A | 213,40 € |
| 10002883 | COMBI-PRO-2P63 | 2x63A | 226,36 € |

### COMBI-PRO-4P

IGA 3~

Protector contra sobretensiones **permanentes y subtensión**. Con **reconexión automática**. Para líneas trifásicas. Alimentación a 400VAC. Con IGA de 6kA.

| Código | Referencia | Amperaje | PVP |
|---|---|---|---|
| 10002884 | COMBI-PRO-4P16 | 4x16A | 462,47 € |
| 10002885 | COMBI-PRO-4P20 | 4x20A | 465,05 € |
| 10002886 | COMBI-PRO-4P25 | 4x25A | 467,19 € |
| 10002887 | COMBI-PRO-4P32 | 4x32A | 469,74 € |
| 10002888 | COMBI-PRO-4P40 | 4x40A | 474,49 € |
| 10002889 | COMBI-PRO-4P50 | 4x50A | 476,99 € |
| 10002890 | COMBI-PRO-4P63 | 4x63A | 518,33 € |

## Todas las certificaciones

**COMBI-PRO** ha pasado por las pruebas más duras para conseguir todas las certificaciones necesarias que necesita un equipo de estas características.

Incluida una de las más destacadas, como la **UNE-EN 63052 / 50550**, entre otras muchas.

Descubre como funciona nuestro **COMBI PRO**
www.toscano.es

# SOBRETENSIONES TRANSITORIAS Y PERMANENTES

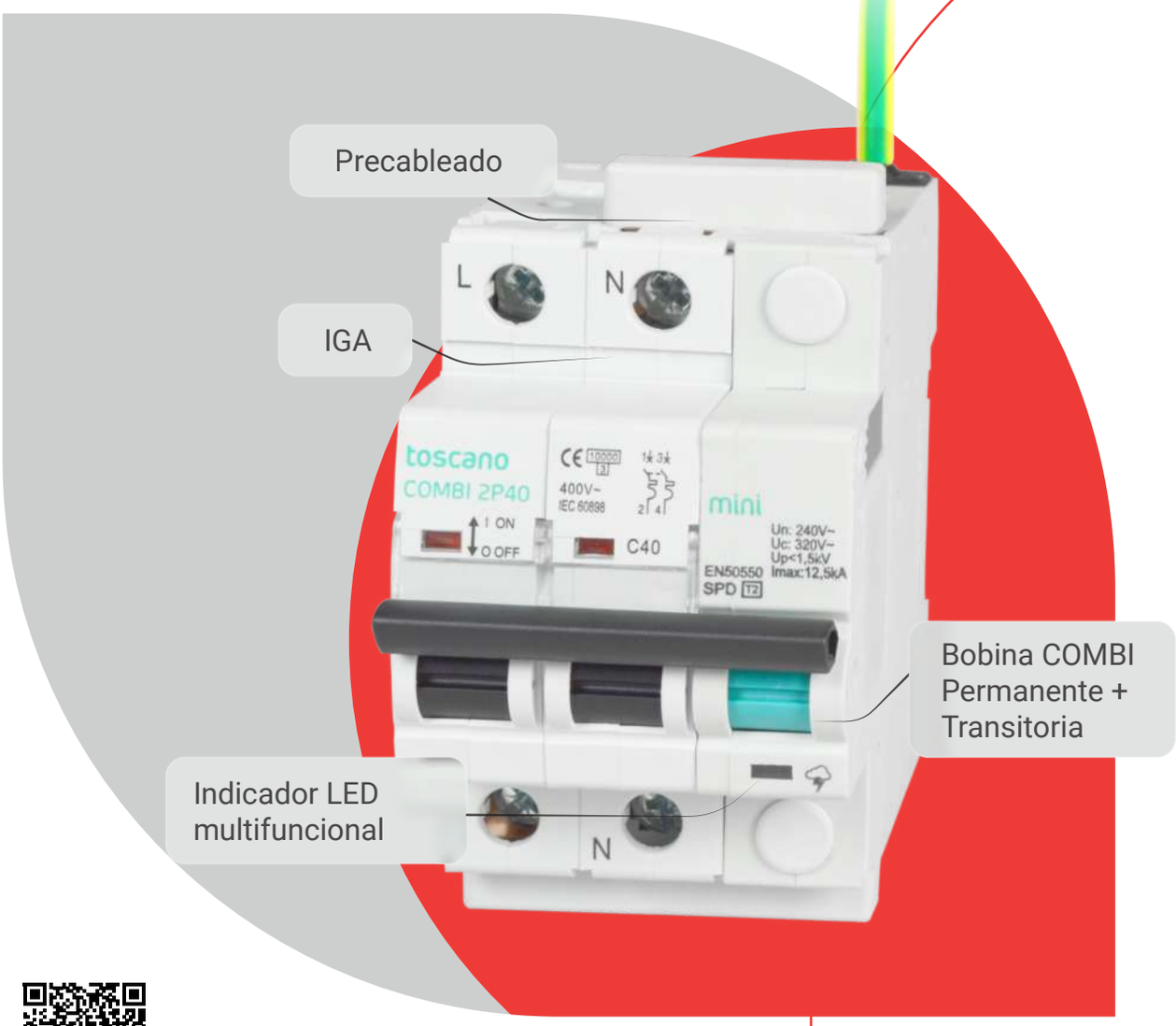


www.toscano.es

## Para cuadros de distribución

TIPO 1+2

### COMBI-2PT12,5/50

T1 T2 IGA 1~ 12,5/50kA

Protector contra sobretensiones **transitorias y permanentes**. Para líneas monofásicas. Alimentación a 240VAC. Con IGA de 10kA. $I_{imp}$= 12,5kA. $I_{max}$= 50kA.

| Código | Referencia | Amperaje | PVP | |
|---|---|---|---|---|
| 10003023 | COMBI-2P16T12,5/50 | 2x16A | 219,70 € | • |
| 10003024 | COMBI-2P20T12,5/50 | 2x20A | 222,07 € | • |
| 10003025 | COMBI-2P25T12,5/50 | 2x25A | 222,97 € | • |
| 10003026 | COMBI-2P32T12,5/50 | 2x32A | 223,86 € | • |
| 10003027 | COMBI-2P40T12,5/50 | 2x40A | 224,78 € | • |
| 10003028 | COMBI-2P50T12,5/50 | 2x50A | 232,91 € | • |
| 10003029 | COMBI-2P63T12,5/50 | 2x63A | 236,53 € | • |

### COMBI-2PT12,5/50B

T1 T2 IGA 2~ 12,5/50kA

Protector contra sobretensiones **transitorias y permanentes**. Para líneas bifásicas. Alimentación a 240VAC. Con IGA de 10kA. $I_{imp}$= 12,5kA. $I_{max}$= 50kA.

| Código | Referencia | Amperaje | PVP | |
|---|---|---|---|---|
| 10003096 | COMBI-2P16T12,5/50B | 2x16A | 231,25 € | • |
| 10003097 | COMBI-2P20T12,5/50B | 2x20A | 233,74 € | • |
| 10003098 | COMBI-2P25T12,5/50B | 2x25A | 234,70 € | • |
| 10003099 | COMBI-2P32T12,5/50B | 2x32A | 235,65 € | • |
| 10003100 | COMBI-2P40T12,5/50B | 2x40A | 236,78 € | • |
| 10003101 | COMBI-2P50T12,5/50B | 2x50A | 245,17 € | • |
| 10003102 | COMBI-2P63T12,5/50B | 2x63A | 248,98 € | • |

### COMBI-4PT12,5/50

T1 T2 IGA 3~ 12,5/50kA

Protector contra sobretensiones **transitorias y permanentes**. Para líneas trifásicas. Alimentación a 400VAC. Con IGA de 10kA. $I_{imp}$= 12,5kA. $I_{max}$= 50kA.

| Código | Referencia | Amperaje | PVP | |
|---|---|---|---|---|
| 10003030 | COMBI-4P16T12,5/50 | 4x16A | 536,75 € | • |
| 10003031 | COMBI-4P20T12,5/50 | 4x20A | 538,56 € | • |
| 10003032 | COMBI-4P25T12,5/50 | 4x25A | 539,70 € | • |
| 10003033 | COMBI-4P32T12,5/50 | 4x32A | 540,85 € | • |
| 10003034 | COMBI-4P40T12,5/50 | 4x40A | 541,97 € | • |
| 10003035 | COMBI-4P50T12,5/50 | 4x50A | 563,45 € | • |
| 10003036 | COMBI-4P63T12,5/50 | 4x63A | 572,51 € | • |

Equipo de alta rotación •

## Precableado

TIPO 2

### COMBI-2PT15

T2 IGA 1~ 15kA

Protector contra sobretensiones **transitorias y permanentes**. Para líneas monofásicas. Alimentación a 240VAC. Con IGA de 10kA. $I_{max}$= 15kA.

| Código | Referencia | Amperaje | PVP | |
|---|---|---|---|---|
| 10002685 | COMBI-2P16T15 | 2x16A | 114,40 € | + |
| 10002651 | COMBI-2P20T15 | 2x20A | 114,52 € | + |
| 10002470 | COMBI-2P25T15 | 2x25A | 114,69 € | + |
| 10002548 | COMBI-2P32T15 | 2x32A | 114,98 € | + |
| 10002471 | COMBI-2P40T15 | 2x40A | 116,79 € | + |
| 10002472 | COMBI-2P50T15 | 2x50A | 140,16 € | + |
| 10002473 | COMBI-2P63T15 | 2x63A | 148,68 € | + |

### COMBI-2PT15B

T2 IGA 2~ 15kA

Protector contra sobretensiones **transitorias y permanentes**. Para líneas bifásicas. Alimentación a 240VAC. Con IGA de 10kA. $I_{max}$= 15kA.

| Código | Referencia | Amperaje | PVP | |
|---|---|---|---|---|
| 10002803 | COMBI-2P16T15B | 2x16A | 121,89 € | • |
| 10002804 | COMBI-2P20T15B | 2x20A | 122,43 € | • |
| 10002800 | COMBI-2P25T15B | 2x25A | 131,59 € | • |
| 10002805 | COMBI-2P32T15B | 2x32A | 131,93 € | • |
| 10002801 | COMBI-2P40T15B | 2x40A | 135,37 € | • |
| 10002806 | COMBI-2P50T15B | 2x50A | 148,92 € | • |
| 10002802 | COMBI-2P63T15B | 2x63A | 157,93 € | • |

### COMBI-4PT15

T2 IGA 3~ 15kA

Protector contra sobretensiones **transitorias y permanentes**. Para líneas trifásicas. Alimentación a 400VAC. Con IGA de 10kA. $I_{max}$= 15kA.

| Código | Referencia | Amperaje | PVP | |
|---|---|---|---|---|
| 10003136 | COMBI-4P16T15 | 4x16A | 326,49 € | + |
| 10002653 | COMBI-4P20T15 | 4x20A | 331,98 € | + |
| 10002474 | COMBI-4P25T15 | 4x25A | 333,50 € | + |
| 10002591 | COMBI-4P32T15 | 4x32A | 335,32 € | + |
| 10002475 | COMBI-4P40T15 | 4x40A | 336,84 € | + |
| 10002476 | COMBI-4P50T15 | 4x50A | 363,90 € | + |
| 10002477 | COMBI-4P63T15 | 4x63A | 376,66 € | + |

Para instalaciones trifásicas 230Vac sin neutro, consultar el esquema de conexión en el manual de uso.

Equipo de alta rotación •

Equipo de rotación plus +

## Sin precablear

TIPO 2

### COMBI-2PT15SP

T2 IGA 1~ 15kA

Protector contra sobretensiones **transitorias y permanentes**. Para líneas monofásicas. Alimentación a 240VAC. Con IGA de 10kA. $I_{max}$= 15kA. **Sin precablear.**

| Código | Referencia | Amperaje | PVP |
|---|---|---|---|
| 10002919 | COMBI-2P25T15SP | 2x25A | 103,77 € |
| 10002920 | COMBI-2P32T15SP | 2x32A | 104,33 € |
| 10002921 | COMBI-2P40T15SP | 2x40A | 104,88 € |

Pedido mínimo: 50 unidades

## Dispositivos asociables a IGA o contactor, para más de 63A

TIPO 2

### DUO2.0

T2 1~ 15kA

Protector contra sobretensiones **transitorias y permanentes**. Para líneas monofásicas. Alimentación a 240VAC. **Asociable a bobina de máxima/emisión 240VAC.** $I_{max}$= 15kA.

| Código | Referencia | | PVP |
|---|---|---|---|
| 10002613 | DUO2.0 | Asociable a bobina de máxima/emisión 240VAC | 151,24 € |

### TRIO3.0

T2 3~ 40kA

Protector contra sobretensiones **transitorias y permanentes**. Para líneas trifásicas. Alimentación a 400VAC. **Asociable a bobina de mínima/emisión 240VAC o contactor.** $I_{max}$= 40kA.

| Código | Referencia | | PVP |
|---|---|---|---|
| 10003308 | TRIO3.0 | Asociable a bobina de mínima/emisión o contactor | 314,12 € |

## Cajas Moldeadas

### TMCCB

Consulta la página 66 para ver los **interruptores caja moldeada**, complemento perfecto para instalaciones **>63A**

Equipo de alta rotación

## Tamaño reducido

TIPO 2

### COMBI-MINI-2PT15

T2 | IGA | 1~ | 12,5kA

Protector contra sobretensiones **transitorias y permanentes**. Para líneas monofásicas. Alimentación a 240VAC. Con IGA de 10kA. $I_{max}$= 12,5kA. **Tamaño reducido.**

| Código | Referencia | Amperaje | PVP |
|---|---|---|---|
| 10002905 | COMBI-MINI-2P16T15 | 2x16A | 128,92 € |
| 10002906 | COMBI-MINI-2P20T15 | 2x20A | 129,02 € |
| 10002907 | COMBI-MINI-2P25T15 | 2x25A | 129,21 € |
| 10002908 | COMBI-MINI-2P32T15 | 2x32A | 129,55 € |
| 10002909 | COMBI-MINI-2P40T15 | 2x40A | 131,93 € |
| 10002910 | COMBI-MINI-2P50T15 | 2x50A | 157,93 € |
| 10002911 | COMBI-MINI-2P63T15 | 2x63A | 167,51 € |

### COMBI-MINI-4PT15

T2 | IGA | 3~ | 12,5kA

Protector contra sobretensiones **transitorias y permanentes**. Para líneas trifásicas. Alimentación a 400VAC. Con IGA de 10kA. $I_{max}$= 12,5kA. **Tamaño reducido.**

| Código | Referencia | Amperaje | PVP |
|---|---|---|---|
| 10002912 | COMBI-MINI-4P16T15 | 4x16A | 369,81 € |
| 10002913 | COMBI-MINI-4P20T15 | 4x20A | 374,04 € |
| 10002914 | COMBI-MINI-4P25T15 | 4x25A | 375,75 € |
| 10002915 | COMBI-MINI-4P32T15 | 4x32A | 377,80 € |
| 10002916 | COMBI-MINI-4P40T15 | 4x40A | 379,53 € |
| 10002917 | COMBI-MINI-4P50T15 | 4x50A | 410,01 € |
| 10002918 | COMBI-MINI-4P63T15 | 4x63A | 424,39 € |

Equipo de rotación plus

## Reconexión automática

TIPO 2

### COMBI-PRO-2PT15

T2 | 1~ | 15kA

Protector contra sobretensiones **transitorias, permanentes y subtensión**. Con **reconexión automática**. Para líneas monofásicas. Alimentación a 240VAC. Con IGA de 6kA. $I_{max}$ = 15kA.

| Código | Referencia | Amperaje | PVP |
|---|---|---|---|
| 10002891 | COMBI-PRO-2P16T15 | 2x16A | 205,53 € |
| 10002892 | COMBI-PRO-2P20T15 | 2x20A | 206,37 € |
| 10002893 | COMBI-PRO-2P25T15 | 2x25A | 210,21 € |
| 10002894 | COMBI-PRO-2P32T15 | 2x32A | 210,63 € |
| 10002895 | COMBI-PRO-2P40T15 | 2x40A | 212,42 € |
| 10002896 | COMBI-PRO-2P50T15 | 2x50A | 248,96 € |
| 10002897 | COMBI-PRO-2P63T15 | 2x63A | 261,93 € |

### COMBI-PRO-4PT15

T2 | 3~ | 15kA

Protector contra sobretensiones **transitorias, permanentes y subtensión**. Con **reconexión automática**. Para líneas trifásicas. Alimentación a 400VAC. Con IGA de 6kA. $I_{max}$ = 15kA.

| Código | Referencia | Amperaje | PVP |
|---|---|---|---|
| 10002898 | COMBI-PRO-4P16T15 | 4x16A | 549,54 € |
| 10002899 | COMBI-PRO-4P20T15 | 4x20A | 552,13 € |
| 10002900 | COMBI-PRO-4P25T15 | 4x25A | 554,26 € |
| 10002901 | COMBI-PRO-4P32T15 | 4x32A | 556,81 € |
| 10002902 | COMBI-PRO-4P40T15 | 4x40A | 561,55 € |
| 10002903 | COMBI-PRO-4P50T15 | 4x50A | 564,06 € |
| 10002904 | COMBI-PRO-4P63T15 | 4x63A | 605,40 € |

**Principales caractristicas de COMBI-PRO**

**Subtensión**
Desconecta con tensiones por debajo de 180 VAC.

**Indicación remota de fallo**
Cambia des estado ccuando el equipo dispara.

**Mando remoto**
Entrada de control para activar remotamente el equipo.

**Sobretensiones permanentes**
Cumpliendo la norma **EN-50550/IEC-63052.**

**Reconexión automática**
Reconecta automaticamente cuando la tensión vuelve a los valores normalizados. **IEC 63024:2017**

**Magnetotérmico**
Protección magnetotérmica integrada cumpliendo la **UNE EN 60947-2:2018.**

**Safety Lock**
Evita que el equipo rearme automáticamente después de una apertura voluntaria. Cumpliendo la **UNE EN 60947-2:2018**

Descubre como funciona nuestro **COMBI PRO**
www.toscano.es

# PROTECCIÓN MAGNETOTÉRMICA Y DIFERENCIAL

www.toscano.es

## Magnetotérmicos AC

TMAC-2P

TMAC-4P

### TMAC

6kA

Interruptores automáticos magnetotérmicos con protección contra sobrecargas y cortocircuitos. $I_{max}$= 6kA. Curva C. Para corriente alterna.

| Código | Referencia | Amperaje | PVP | |
|---|---|---|---|---|
| 10005611 | TMAC2P10 | 2x10A | 16,93 € | n |
| 10005612 | TMAC2P16 | 2x16A | 16,99 € | n |
| 10005698 | TMAC2P20 | 2x20A | 17,23 € | n |
| 10005613 | TMAC2P25 | 2x25A | 17,78 € | n |
| 10005700 | TMAC2P32 | 2x32A | 17,95 € | n |
| 10005701 | TMAC2P40 | 2x40A | 18,15 € | n |
| 10005702 | TMAC2P50 | 2x50A | 18,93 € | n |
| 10005703 | TMAC2P63 | 2x63A | 19,35 € | n |
| 10005710 | TMAC4P10 | 4x10A | 33,86 € | n |
| 10005711 | TMAC4P16 | 4x16A | 33,98 € | n |
| 10005712 | TMAC4P20 | 4x20A | 34,46 € | n |
| 10005616 | TMAC4P25 | 4x25A | 35,56 € | n |
| 10005713 | TMAC4P32 | 4x32A | 35,91 € | n |
| 10005714 | TMAC4P40 | 4x40A | 36,31 € | n |
| 10005715 | TMAC4P50 | 4x50A | 37,86 € | n |
| 10005716 | TMAC4P63 | 4x63A | 38,73 € | n |

TMAC-1M

### TMAC-1M

6kA

Interruptores automáticos magnetotérmicos con protección contra sobrecargas y cortocircuitos. $I_{max}$= 6kA. Curva C. Para corriente alterna. DPN.

| Código | Referencia | Amperaje | PVP | |
|---|---|---|---|---|
| 10005617 | TMAC1PN101M | 1+N x 10A | 9,43 € | n |
| 10005618 | TMAC1PN161M | 1+N x 16A | 9,46 € | n |
| 10005619 | TMAC1PN201M | 1+N x 20A | 9,52 € | n |
| 10005620 | TMAC1PN251M | 1+N x 25A | 9,71 € | n |
| 10005621 | TMAC1PN321M | 1+N x 32A | 9,82 € | n |

Equipo nuevo n

## Diferenciales tipo A

VDA2P

VDA4P

### VDA

6kA

Interruptor diferencial tipo A-SI. $I_{max}$= 10kA. Para corriente alterna y pulsante.

| Código | Referencia | Amperaje | Sensibilidad | PVP |
|---|---|---|---|---|
| 10005347 | VDA2P2530 | 2x25A | 30 mA | 57,96 € |
| 10005356 | VDA2P4030 | 2x40A | | 62,28 € |
| 10005358 | VDA2P6330 | 2x63A | | 80,89 € |
| 10005349 | VDA2P25300 | 2x25A | 300 mA | 60,31 € |
| 10005351 | VDA2P40300 | 2x40A | | 61,09 € |
| 10005353 | VDA2P63300 | 2x63A | | 79,00 € |
| 10005348 | VDA4P2530 | 4x25A | 30 mA | 100,73 € |
| 10005357 | VDA4P4030 | 4x40A | | 109,52 € |
| 10005359 | VDA4P6330 | 4x63A | | 142,22 € |
| 10005350 | VDA4P25300 | 4x25A | 300 mA | 103,75 € |
| 10005352 | VDA4P40300 | 4x40A | | 105,01 € |
| 10005354 | VDA4P63300 | 4x63A | | 138,03 € |

## Diferenciales tipo B

VDB2P

VDB4P

### VDB

6kA

Interruptor diferencial tipo B. $I_{max}$= 10kA. Para corriente alterna 1kHz, pulsante y continua.

| Código | Referencia | Amperaje | Sensibilidad | PVP | |
|---|---|---|---|---|---|
| 10005651 | VDB2P2530 | 2x25A | 30 mA | 410,60 € | n |
| 10005484 | VDB2P4030 | 2x40A | | 414,38 € | n |
| 10005485 | VDB2P6330 | 2x63A | | 434,34 € | n |
| 10005652 | VDB2P25300 | 2x25A | 300 mA | 456,80 € | n |
| 10005653 | VDB2P40300 | 2x40A | | 460,64 € | n |
| 10005654 | VDB2P63300 | 2x63A | | 481,20 € | n |
| 10005655 | VDB4P2530 | 4x25A | 30 mA | 437,80 € | n |
| 10005657 | VDB4P4030 | 4x40A | | 440,86 € | n |
| 10005660 | VDB4P6330 | 4x63A | | 485,42 € | n |
| 10005656 | VDB4P25300 | 4x25A | 300 mA | 482,40 € | n |
| 10005658 | VDB4P40300 | 4x40A | | 487,60 € | n |
| 10005661 | VDB4P63300 | 4x63A | | 532,20 € | n |

Equipo nuevo n

## Diferenciales con reconexión automática

VDA2P-REC

VDA4P-REC

### VDA-REC

10kA

Interruptor diferencial con reconexión automática Tipo A-SI. $I_{max}$= 10kA. Para corriente alterna y pulsante.

| Código | Referencia | Amperaje | Sensibilidad | PVP |
|---|---|---|---|---|
| 10005686 | VDA2P2530REC | 2x25A | 30 mA | 162,46 € n |
| 10005687 | VDA2P4030REC | 2x40A | | 166,78 € n |
| 10005688 | VDA2P6330REC | 2x63A | | 185,39 € n |
| 10005689 | VDA4P2530REC | 4x25A | 30 mA | 210,23 € n |
| 10005690 | VDA4P4030REC | 4x40A | | 219,02 € n |
| 10005691 | VDA4P6330REC | 4x63 | | 251,72 € n |

VDA-REC
Diferencial con reconexionado automático

# Descubre el NUEVO diferencial autorearmable de TOSCANO

Contacto de alarma
El sistema emitirá un aviso para indicarte el fin de los intentos de rearme automático

Sistema manual o automático
Elige el sistema de rearme de tú diferencial

3 intentos de rearme
El sistema intentará rearmar automáticamente hasta en 3 intervalos de tiempo: 10s/60s/300s

NUEVO PRODUCTO 2025

**VDA-REC** de Toscano, diseñado para garantizar una protección continua y eficiente. Gracias a su sistema rearmable automático, el VDA-REC ofrece soluciones inteligentes para **evitar interrupciones en tus instalaciones eléctricas.**

Conoce más información en:
www.toscano.es

Equipo nuevo n

## Magnetotérmicos + Diferenciales TIPO A

VMDA 1PN

### VMDA 1PN

4,5 kA

Magnetotérmico + Diferencial Tipo A-SI. $I_{max}$= 4,5kA. Para corriente alterna y pulsante. 2 módulos.

| Código | Referencia | Amperaje | Sensibilidad | PVP |
|---|---|---|---|---|
| 10005449 | VMDA1PN0630 | 1+N x 6A | 30 mA | 56,25 € |
| 10005450 | VMDA1PN1030 | 1+N x 10A | | 56,45 € |
| 10005451 | VMDA1PN1630 | 1+N x 16A | | 56,83 € |
| 10005452 | VMDA1PN2030 | 1+N x 20A | | 57,35 € |
| 10005453 | VMDA1PN2530 | 1+N x 25A | | 57,91 € |
| 10005454 | VMDA1PN3230 | 1+N x 32A | | 58,65 € |
| 10005455 | VMDA1PN4030 | 1+N x 40A | | 59,25 € |

TMDA-1PN

TMDA-3PN

### TMDA

10kA

Magnetotérmico + Diferencial Tipo A-SI. $I_{max}$= 10kA. Para corriente alterna y pulsante.

| Código | Referencia | Amperaje | Sensibilidad | PVP |
|---|---|---|---|---|
| 10003602 | TMDA1PN4030 | 1+N x 40A | 30 mA | 63,52 € |
| 10003666 | TMDA1PN6330 | 1+N x 63A | | 94,14 € |
| 10003763 | TMDA1PN40300 | 1+N x 40A | 300 mA | 62,37 € |
| 10003764 | TMDA1PN63300 | 1+N x 63A | | 92,93 € |
| 10003603 | TMDA3PN4030 | 3+N x 40A | 30 mA | 123,99 € |
| 10003667 | TMDA3PN6330 | 3+N x 63A | | 164,89 € |
| 10003765 | TMDA3PN40300 | 3+N x 40A | 300 mA | 119,15 € |
| 10003766 | TMDA3PN63300 | 3+N x 63A | | 160,27 € |

## Magnetotérmicos + Diferenciales TIPO B

TMDB-1PN

TMDB-3PN

### TMDB

10kA

Magnetotérmico + Diferencial Tipo B-SI. $I_{max}$= 10kA. Para corriente alterna, pulsante y continua.

| Código | Referencia | Amperaje | Sensibilidad | PVP |
|---|---|---|---|---|
| 10003604 | TMDB1PN4030 | 1+N x 40A | 30 mA | 213,66 € |
| 10003668 | TMDB1PN6330 | 1+N x 63A | | 223,86 € |
| 10003605 | TMDB3PN4030 | 3+N x 40A | 30 mA | 238,98 € |
| 10003669 | TMDB3PN6330 | 3+N x 63A | | 269,79 € |

Equipo nuevo

## Cajas Moldeadas

TMCCB

### TMCCB

25kA

Interruptor de caja moldeada para líneas trifásicas. $I_{max}$= 25kA.

| Código | Referencia | Amperaje | PVP |
|---|---|---|---|
| 10005311 | TMCCB-4P80 | 80A | 513,03 € |
| 10005312 | TMCCB-4P100 | 100A | 552,26 € |
| 10005313 | TMCCB-4P125 | 125A | 602,09 € |
| 10005314 | TMCCB-4P160 | 160A | 620,26 € |
| 10005315 | TMCCB-4P200 | 200A | 653,22 € |
| 10005316 | TMCCB-4P250 | 250A | 702,43 € n |
| 10005516 | TMCCB-4P400 | 400A | 1.046,67 € n |
| 10005517 | TMCCB-4P630 | 630A | 1.246,67 € n |

BD-TMCCB

### BD-TMCCB

Bobina de emisión 230VAC.

| Código | Referencia | | PVP |
|---|---|---|---|
| 10005784 | BD-TMCCB-160 | Para equipos de 80 a 160A | 64,31 € |
| 10005783 | BD-TMCCB-250 | Para equipos de 200 a 250A | 72,25 € |
| 10005782 | BD-TMCCB-1250 | Para equipos de 400 a 630A | 78,95 € |

### CÁMARA DE CONTACTO

Contactos auxiliares y de alarma para caja moldeada.

| Código | Referencia | | PVP |
|---|---|---|---|
| 10005816 | AUX-TMCCB-160L | Para equipos de 80 a 160A | 48,70 € n |
| 10005817 | AUX-TMCCB-250L | Para equipos de 200 a 250A | 51,20 € n |
| 10005818 | AUX-TMCCB-1250L | Para equipos de 400 a 630A | 54,30 € n |

### TRIO3.0 - TIPO 2

3~ 40kA

Protector contra sobretensiones **transitorias y permanentes**. Para líneas trifásicas. Alimentación a 400VAC. Asociable a bobina de mínima/emisión 240VAC o contactor. $I_{max}$= 40kA.

| Código | Referencia | | PVP |
|---|---|---|---|
| 10003308 | TRIO3.0 | Asociable a bobina de mínima/emisión o contactor | 314,12 € |

Equipo nuevo n

## Magnetotérmicos DC

TM-DC-2P

TM-DC-3P

TM-DC-4P

### TM-DC

10kA

Interruptores automáticos magnetotérmicos con poder de corte. $I_{max}$ = 10kA. Para corriente contínua.

| Código | Referencia | Tensión | Amperaje | PVP |
|---|---|---|---|---|
| 10005260 | TM-DC-2P16 | 500V DC | 16A | 28,85 € |
| 10005261 | TM-DC-2P20 | 500V DC | 20A | 29,11 € |
| 10005262 | TM-DC-2P25 | 500V DC | 25A | 29,57 € |
| 10005263 | TM-DC-3P16 | 750V DC | 16A | 41,95 € |
| 10005264 | TM-DC-3P20 | 750V DC | 20A | 42,16 € |
| 10005265 | TM-DC-3P25 | 750V DC | 25A | 42,86 € |
| 10005266 | TM-DC-4P16 | 1000V DC | 16A | 56,11 € |
| 10005267 | TM-DC-4P20 | 1000V DC | 20A | 56,51 € |
| 10005268 | TM-DC-4P25 | 1000V DC | 25A | 56,98 € |
| 10005269 | TM-DC-4P63 | 1000V DC | 63A | 57,14 € |

## Fusibles y portafusibles DC

### FUSIBLE

Fusibles DC 10X38 1000VDC.

| Código | Referencia | Amperaje | PVP | |
|---|---|---|---|---|
| 10005584 | FUSIBLE-15A | 15A | 3,46 € | n |
| 10005585 | FUSIBLE-20A | 20A | 3,46 € | n |

### PORTAFUSIBLE

Portafusibles DC 10X38 máximo 32A 1000VDC.

| Código | Referencia | Amperaje máximo | PVP | |
|---|---|---|---|---|
| 10005583 | PORTAFUSIBLE-DC | 32A | 4,25 € | n |

Equipo nuevo n

# COMBI-MAX

## *Control y protección para sistemas backup y funcionamiento en isla*

MEJOR PRODUCTO ELÉCTRICO 2023

*Conforme a la normativa ITC-BT-40 / 53*

ÚNICO EN EL MERCADO

**Compatible**

- Fronius GEN24+
- Huawei SUN2000
- Kostal PLENTICORE G3

* Otros inversores consultar.

**Disponible en trifásico mediante contactor**

# COMBI-PRO-MAX

## *Control y protección para sistemas backup y funcionamiento en isla con sobretensiones permanentes*

MEJOR PRODUCTO ELÉCTRICO 2023

*Conforme a la normativa ITC-BT-40 / 53*

**Compatible**

- Huawei SUN2000
- Kostal PLENTICORE G3

* Otros inversores consultar.

ÚNICO EN EL MERCADO

**Disponible en trifásico**

Descubre como funciona nuestros
**COMBI-MAX / COMBI-PRO-MAX**
www.toscano.es

# ¿CÓMO FUNCIONAN?

**1 Anomalía de servicio**
Detecta una anomalía de servicio de la red eléctrica principal.

**2 Desconexión de la red**
Desconecta la instalación de la red eléctrica principal (**MODO ISLA**), y referencia el neutro a tierra.

**3 Modo Backup**
Activa el **MODO BACKUP** del inversor haciendo que éste suministre toda la energía a la instalación. Backup Total / Cargas criticas.

**4 Re-conexión a la red**
Cuando el suministro de la red eléctrica está dentro de los valores normales y se cumple el tiempo que indica la norma, desactiva automáticamente el **MODO BACKUP** del inversor y vuelve a conectar la instalación a la red eléctrica.

## BACKUP CARGAS CRÍTICAS

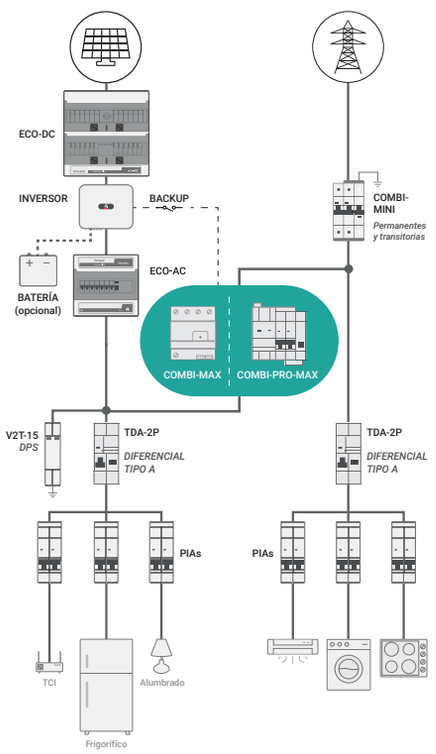


## BACKUP TOTAL

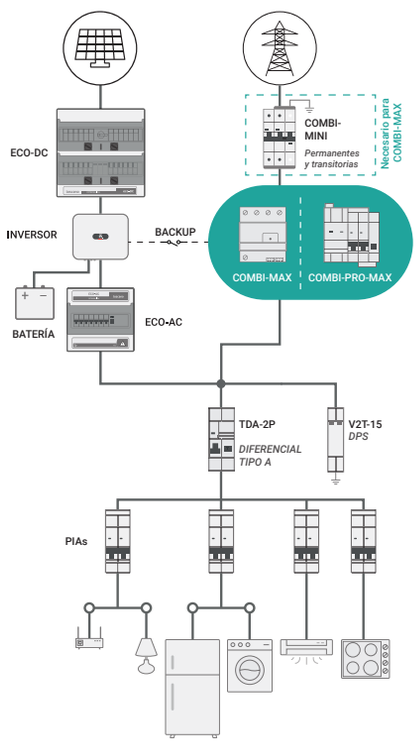


## ¿Quieres saber más?

**Descubre toda la información que necesitas de nuestro nuevo protector escaneando el siguiente QR.**

Para más información y descargar la ficha técnica del producto visite
www.toscano.es

## Modo isla

### COMBI-MAX

Sistema de control para **aplicaciones backup y funcionamiento en isla** monofásicas 240VAC. Doble salida de control.

| Código | Referencia | Amperaje | PVP |
|---|---|---|---|
| 10005140 | COMBI-MAX | 2x40A | 292,46 € |

### TCM

Contactor modular tetrapolar 40A bobina 230VAC.

| Código | Referencia | Amperaje | PVP |
|---|---|---|---|
| 10003678 | TCM4P40230 | 40A | 66,61 € |

## Modo isla con IGA incorporado

### COMBI-PRO-MAX-2P

Sistema de control y protección para **aplicaciones backup y funcionamiento en isla** monofásicas 240VAC.

| Código | Referencia | Amperaje | PVP |
|---|---|---|---|
| 10004919 | COMBI-PRO-MAX-2P16 | 2x16A | 276,87 € |
| 10004920 | COMBI-PRO-MAX-2P20 | 2x20A | 277,73 € |
| 10004921 | COMBI-PRO-MAX-2P25 | 2x25A | 281,68 € |
| 10004922 | COMBI-PRO-MAX-2P32 | 2x32A | 282,12 € |
| 10004923 | COMBI-PRO-MAX-2P40 | 2x40A | 283,96 € |
| 10004924 | COMBI-PRO-MAX-2P50 | 2x50A | 321,56 € |
| 10004925 | COMBI-PRO-MAX-2P63 | 2x63A | 334,90 € |

### COMBI-PRO-MAX-4P

Sistema de control y protección para **aplicaciones backup y funcionamiento en isla** trifásicas 400VAC.

| Código | Referencia | Amperaje | PVP |
|---|---|---|---|
| 10004941 | COMBI-PRO-MAX-4P16 | 4x16A | 737,62 € |
| 10004942 | COMBI-PRO-MAX-4P20 | 4x20A | 741,74 € |
| 10004943 | COMBI-PRO-MAX-4P25 | 4x25A | 745,16 € |
| 10004944 | COMBI-PRO-MAX-4P32 | 4x32A | 749,22 € |
| 10004945 | COMBI-PRO-MAX-4P40 | 4x40A | 756,79 € |
| 10004946 | COMBI-PRO-MAX-4P50 | 4x50A | 760,78 € |
| 10004947 | COMBI-PRO-MAX-4P63 | 4x63A | 826,72 € |

# CUADROS DE PROTECCIÓN PARA PUNTOS DE RECARGA DE VEHÍCULO ELÉCTRICO

## Monofásico

RECONEXIÓN MANUAL

### ECO-VE-COMBI-2PT15

IGA 12,5kA

Cuadros de protección para recarga de vehículos eléctricos, según el esquema 1 y 3 de la norma ITC-BT-52. Para líneas monofásicas. Alimentación a 240VAC. Con IGA de 10kA. $I_{max}$= 12,5kA. Diferencial tipo A. Cerradura con llave.

| Código | Referencia | Amperaje | Potencia | PVP |
|---|---|---|---|---|
| 10003070 | ECO-VE-COMBI-2P16T15 | 2x16A | 3,68kW | 181,45 € |
| 10003517 | ECO-VE-COMBI-2P20T15 | 2x20A | 4,60kW | 182,01 € |
| 10003496 | ECO-VE-COMBI-2P25T15 | 2x25A | 5,75kW | 182,15 € |
| 10003071 | ECO-VE-COMBI-2P32T15 | 2x32A | 7,36kW | 187,20 € |
| 10003409 | ECO-VE-COMBI-2P40T15 | 2x40A | 9,20kW | 192,04 € |
| 10003072 | ECO-VE-COMBI-2P63T15 | 2x63A | 14,49kW | 221,70 € |

## Trifásico

### ECO-VE-COMBI-4PT15

IGA 12,5kA

Cuadros de protección para recarga de vehículos eléctricos, según el esquema 1 y 3 de la norma ITC-BT-52. Para líneas trifásicas. Alimentación a 400VAC. Con IGA de 10kA. $I_{max}$= 12,5kA. Diferencial tipo A. Cerradura con llave.

| Código | Referencia | Amperaje | Potencia | PVP |
|---|---|---|---|---|
| 10003106 | ECO-VE-COMBI-4P16T15 | 4x16A | 11,08kW | 363,01 € |
| 10003073 | ECO-VE-COMBI-4P32T15 | 4x32A | 22,17kW | 373,25 € |
| 10003118 | ECO-VE-COMBI-4P40T15 | 4x40A | 27,71kW | 374,31 € |
| 10003074 | ECO-VE-COMBI-4P63T15 | 4x63A | 43,64kW | 418,71 € |

Esquema tipo ECO-VE-COMBI

## Monofásico con enchufe Schuko

RECONEXIÓN MANUAL

### ECO-VE-COMBI-2PT15-S

IGA 12.5kA

Cuadros de protección para recarga de vehículos eléctricos, según el esquema 1 y 3 de la norma ITC-BT-52. Para líneas monofásicas. Alimentación a 240VAC. Con IGA de 10kA. $I_{max}$= 12,5kA. Diferencial tipo A. Cerradura con llave. **Enchufe Schuko con magnetotérmico asociado 10A máximo.**

| Código | Referencia | Amperaje | Potencia | PVP |
|---|---|---|---|---|
| 10003542 | ECO-VE-COMBI-2P16T15-S | 2x16A | 3,68kW | 212,63 € |
| 10003543 | ECO-VE-COMBI-2P20T15-S | 2x20A | 4,60kW | 213,19 € |
| 10003544 | ECO-VE-COMBI-2P25T15-S | 2x25A | 5,75kW | 213,33 € |
| 10003488 | ECO-VE-COMBI-2P32T15-S | 2x32A | 7,36kW | 218,38 € |
| 10003545 | ECO-VE-COMBI-2P40T15-S | 2x40A | 9,20kW | 223,23 € |
| 10003546 | ECO-VE-COMBI-2P63T15-S | 2x63A | 14,49kW | 252,88 € |

## Trifásico con enchufe Schuko

### ECO-VE-COMBI-4PT15-S

IGA 12.5kA

Cuadros de protección para recarga de vehículos eléctricos, según el esquema 1 y 3 de la norma ITC-BT-52. Para líneas trifásicas. Alimentación a 400VAC. Con IGA de 10kA. $I_{max}$= 12,5kA. Diferencial tipo A. Cerradura con llave. **Enchufe Schuko con magnetotérmico asociado 10A máximo.**

| Código | Referencia | Amperaje | Potencia | PVP |
|---|---|---|---|---|
| 10003547 | ECO-VE-COMBI-4P16T15-S | 4x16A | 11,08kW | 503,49 € |
| 10003490 | ECO-VE-COMBI-4P32T15-S | 4x32A | 22,17kW | 513,73 € |
| 10003548 | ECO-VE-COMBI-4P40T15-S | 4x40A | 27,71kW | 514,79 € |
| 10003549 | ECO-VE-COMBI-4P63T15-S | 4x63A | 43,64kW | 559,19 € |

Enchufe Schuko para servicios adicionales.
Máximo 10A.

## Monofásico

RECONEXIÓN AUTOMÁTICA

### ECO-VE-PRO-2PT15

IGA 15kA

Cuadros de protección para recarga de vehículos eléctricos, según el esquema 2 de la norma ITC-BT-52. Para líneas monofásicas. Alimentación a 240VAC. Con IGA de 6kA. $I_{max}$= 15kA. Diferencial tipo A. Cerradura con llave. **Reconexión automática.**

| Código | Referencia | Amperaje | Potencia | PVP |
|---|---|---|---|---|
| 10003003 | ECO-VE-PRO-2P16T15 | 2x16A | 3,68kW | 295,33 € |
| 10002932 | ECO-VE-PRO-2P20T15 | 2x20A | 4,60kW | 296,58 € |
| 10003589 | ECO-VE-PRO-2P25T15 | 2x25A | 5,75kW | 299,50 € |
| 10003006 | ECO-VE-PRO-2P32T15 | 2x32A | 7,36kW | 305,63 € |
| 10002933 | ECO-VE-PRO-2P40T15 | 2x40A | 9,20kW | 306,99 € |
| 10003008 | ECO-VE-PRO-2P63T15 | 2x63A | 14,49kW | 353,24 € |

## Trifásico

### ECO-VE-PRO-4PT15

IGA 15kA

Cuadros de protección para recarga de vehículos eléctricos, según el esquema 2 de la norma ITC-BT-52. Para líneas trifásicas. Alimentación a 400VAC. Con IGA de 6kA. $I_{max}$= 15kA. Diferencial tipo A. Cerradura con llave. **Reconexión automática.**

| Código | Referencia | Amperaje | Potencia | PVP |
|---|---|---|---|---|
| 10003011 | ECO-VE-PRO-4P16T15 | 4x16A | 11,08kW | 603,43 € |
| 10003015 | ECO-VE-PRO-4P32T15 | 4x32A | 22,17kW | 615,37 € |
| 10002934 | ECO-VE-PRO-4P40T15 | 4x40A | 27,71kW | 618,97 € |
| 10003019 | ECO-VE-PRO-4P63T15 | 4x63A | 43,64kW | 666,98 € |

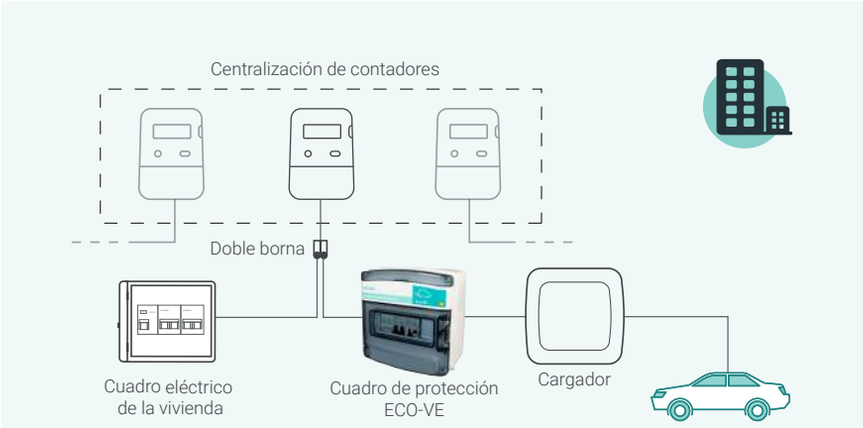


Esquema tipo ECO-VE-PRO

## Monofásico con enchufe Schuko

RECONEXIÓN AUTOMÁTICA

### ECO-VE-PRO-2PT15-S

IGA 1~ 15kA

Cuadros de protección para recarga de vehículos eléctricos, según el esquema 2 de la norma ITC-BT-52. Para líneas monofásicas. Alimentación a 240VAC. Con IGA de 6kA. $I_{max}$ = 15kA. Diferencial tipo A. Cerradura con llave. **Reconexión automática. Enchufe Schuko con magnetotérmico asociado 10A máximo.**

| Código | Referencia | Amperaje | Potencia | PVP |
|---|---|---|---|---|
| 10003550 | ECO-VE-PRO-2P16T15-S | 2x16A | 3,68kW | 342,14 € |
| 10003551 | ECO-VE-PRO-2P20T15-S | 2x20A | 4,60kW | 343,39 € |
| 10003590 | ECO-VE-PRO-2P25T15-S | 2x25A | 5,75kW | 346,30 € |
| 10003489 | ECO-VE-PRO-2P32T15-S | 2x32A | 7,36kW | 352,44 € |
| 10003552 | ECO-VE-PRO-2P40T15-S | 2x40A | 9,20kW | 353,80 € |
| 10003553 | ECO-VE-PRO-2P63T15-S | 2x63A | 14,49kW | 400,05 € |

## Trifásico con enchufe Schuko

### ECO-VE-PRO-4PT15-S

IGA 3~ 15kA

Cuadros de protección para recarga de vehículos eléctricos, según el esquema 2 de la norma ITC-BT-52. Para líneas trifásicas. Alimentación a 400VAC. Con IGA de 6kA. $I_{max}$ = 15kA. Diferencial tipo A. Cerradura con llave. **Reconexión automática. Enchufe Schuko con magnetotérmico asociado 10A máximo.**

| Código | Referencia | Amperaje | Potencia | PVP |
|---|---|---|---|---|
| 10003554 | ECO-VE-PRO-4P16T15-S | 4x16A | 11,08kW | 769,74 € |
| 10003491 | ECO-VE-PRO-4P32T15-S | 4x32A | 22,17kW | 781,67 € |
| 10003555 | ECO-VE-PRO-4P40T15-S | 4x40A | 27,71kW | 785,28 € |
| 10003556 | ECO-VE-PRO-4P63T15-S | 4x63A | 43,64kW | 833,29 € |

Enchufe Schuko para servicios adicionales.
Máximo 10A.

## Accesorios de control ECO-VE

### ACS-TGSM2

Opción módulo GSM para telecontrol y aviso alarmas. **Montado en cuadro**.

| Código | Referencia | | PVP |
|---|---|---|---|
| 10003162 | ACS-TGSM2 | Tarjeta SIM no incluida | 409,34 € |

### ACS-TEC230D-MID

Opción contador digital de energía 230Vac monofásico MID. **Montado en cuadro**.

| Código | Referencia | | PVP |
|---|---|---|---|
| 10003164 | ACS-TEC230D-MID | Hasta 45A directos | 182,38 € |

### ACS-TEC400D-MID

Opción contador digital de energía 400Vac trifásico MID. **Montado en cuadro**.

| Código | Referencia | | PVP |
|---|---|---|---|
| 10003163 | ACS-TEC400D-MID | Hasta 65A directos | 395,75 € |

### ACS-LED

Opción luz LED 50 LUX. Activación mediante radar. **Montado en cuadro. Sólo modelos monofásicos.**

| Código | Referencia | | PVP |
|---|---|---|---|
| 10005296 | ACS-LED509M | Para cuadros de 9 módulos | 85,60 € |

### TRFID2

Módulo de control contact-less, alimentación 230VAC, salida relé. Incluye tres tarjetas. **Montado en cuadro**.

| Código | Referencia | | PVP |
|---|---|---|---|
| 10005337 | TRFID2 | 3 tarjetas incluidas | 91,53 € |
| 10003663 | TAR-RFID | Tarjeta adicional para modulo TRFID | 8,07 € |

Unidad de embalaje TAR-RFID: 3 unidades

# CUADROS DE PROTECCIÓN PARA INSTALACIONES FOTOVOLTAICAS

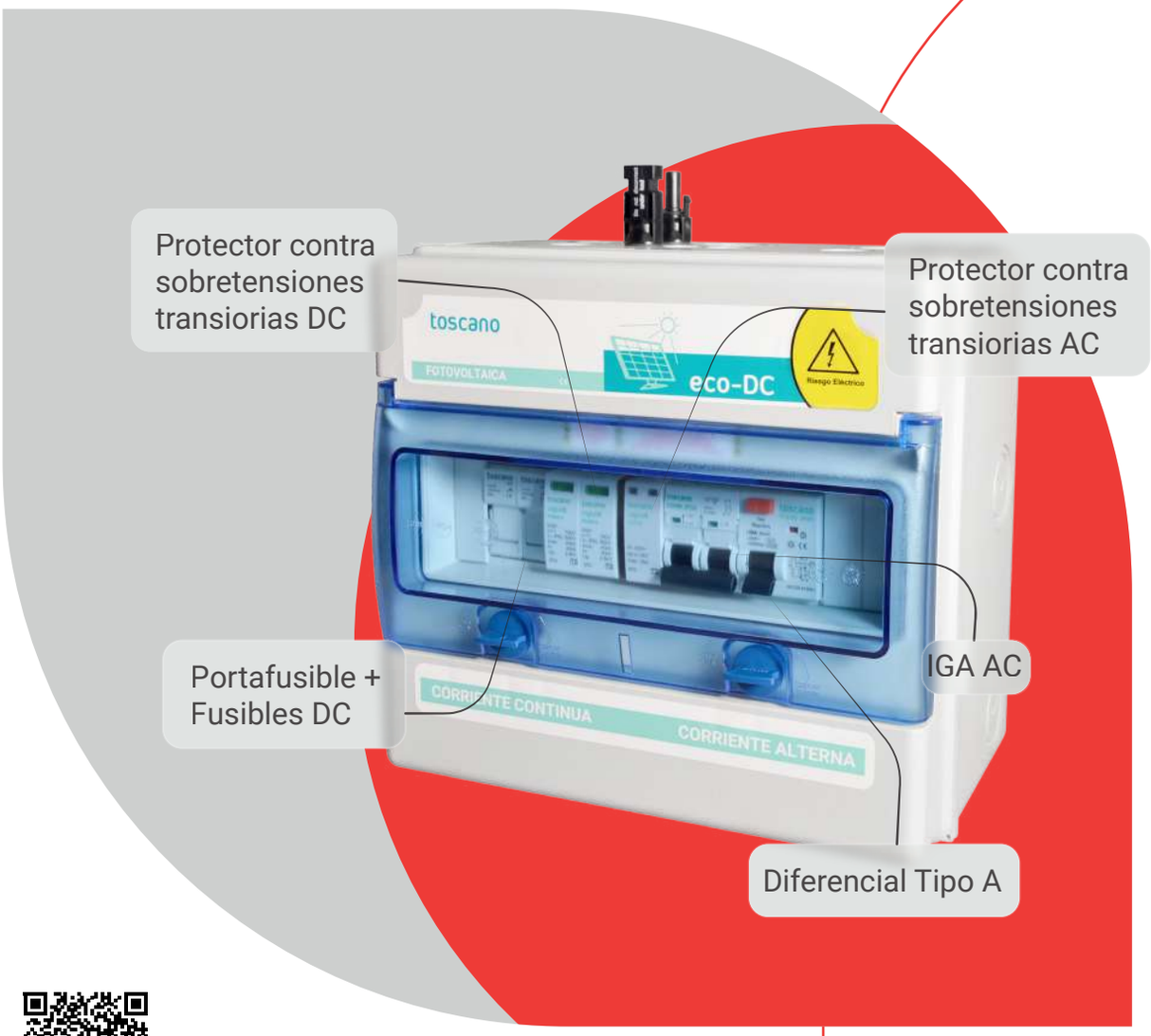


www.toscano.es

# *Codificación de referencias de cuadros de protección para instalaciones fotovoltaicas*

## Cuadros de protección fotovoltaica - DC - AC - DC+AC

A continuación se muestra la nomenclatura a través de la cual los cuadros de protección son nombrados según sus características y funcionalidades. Éstas son las estándar, para otras configuraciones consulte con nosotros.

| | | | | | | | | | | | | |
|---|---|---|---|---|---|---|---|---|---|---|---|---|
| ECO-DC | 2I2 | F15 | S63 | FV10 | M | | | | | | - | S |
| ECO-AC | | | | | | | 1N | 40 | A30 | T15 | - | S |
| ECO-DC + AC | 2I2 | F15 | X | FV10 | M | - | 1N | 40 | A30 | T15 | - | S |

**Nº de strings**
**1, 2, 3, 4, 6, 8, 10, 12, 16, 20**

**Nº de MPPT**
**1, 2, 3, 4, 6, 8, 10, 12, 16, 20**

**Sobreintensidad**
**F15** - Fusibles 15/20A *
**M16** - Magnetotérmico 16A
**M20** - Magnetotérmico 20A
**M25** - Magnetotérmico 25A

**Seccionador DC**
**X** - Sin seccionador
**S63** - Seccionador 63A
**S100** - Seccionador 100A
**S160** - Seccionador 160A
**S250** - Seccionador 250A
**S400** - Seccionador 400A

**Transitorias DC**
**FV6** - Tipo 2 - 600 VDC
**FV10** - Tipo 2 - 1000 VDC
**FV15** - Tipo 2 - 1500 VDC
**FV26** - Tipo 1+2 - 600 VDC
**FV210** - Tipo 1+2 - 1000 VDC
**FV215** - Tipo 1+2 - 1500 VDC

**Conexión salidas**
**M** - Conectores MC4
**P** - Prensas
**X** - Nada

**Envolvente**
**S** - Standard
**A** - ABS
**M** - Metálico
**D** - Doméstico IP40
**P** - Poliester

**Transitoria AC**
**T12** - Tipo 1+2 - 12,5/50 kA
**T15** - Tipo 2 - 15 kA
**T30** - Tipo 2 - 30 kA

**Diferencial**
**A30** - Tipo A 30 mA
**A300** - Tipo A 300 mA
**B30** - Tipo B 30 mA
**REG** - Tipo A regulable

**Amperaje**
**16, 20, 25, 32, 40, 50, 63, 80, 100, 125, 200**

**Protección AC**
**1N** - Monofásico
**3N** - Trifásico
**2P** - Sob. permanentes
**4P** - Sob. permanentes
**2MAX** - Backup monofásico
**4MAX** - Backup trifásico

*Fusible de 15A montados y fusibles de 20A en bolsa aparte.

ECO-DC Web App

**APP para la asistencia de selección de equipos**

**DESCUBRE MÁS EN LA PAG 85**

# INTERRUPTORES DE CORTE PARA BOMBEROS

## Seccionador de strings motorizado con reconexión automática

### COMBI-PRO-FIRE

Seccionador DC motorizado con reconexión automatica, **sistema safety lock**, para aislamiento de strings. Max 63A DC.

| Código | Referencia | Tensión máxima | PVP | |
|---|---|---|---|---|
| 10005778 | COMBI-PRO-FIRE-500 | 500 VDC | 355,60 € | n |
| 10005779 | COMBI-PRO-FIRE-1000 | 1000 VDC | 389,20 € | n |
| 10005780 | COMBI-PRO-FIRE-1500 | 1500 VDC | 423,80 € | n |

# ¿CÓMO FUNCIONA?

El **COMBI-PRO-FIRE** es un dispositivo de seguridad para instalaciones fotovoltaicas que **desconecta automáticamente** el flujo de corriente de los módulos fotovoltáicos **en caso de corte de red** o mediante la **activación manual de una seta de emergencia.** Diseñado para la intervención segura de bomberos y personal de mantenimiento. Su reconexión es automática una vez restablecida la red o desactivando manualmente la seta de emergencia, asegurando un funcionamiento eficiente y sin interrupciones.

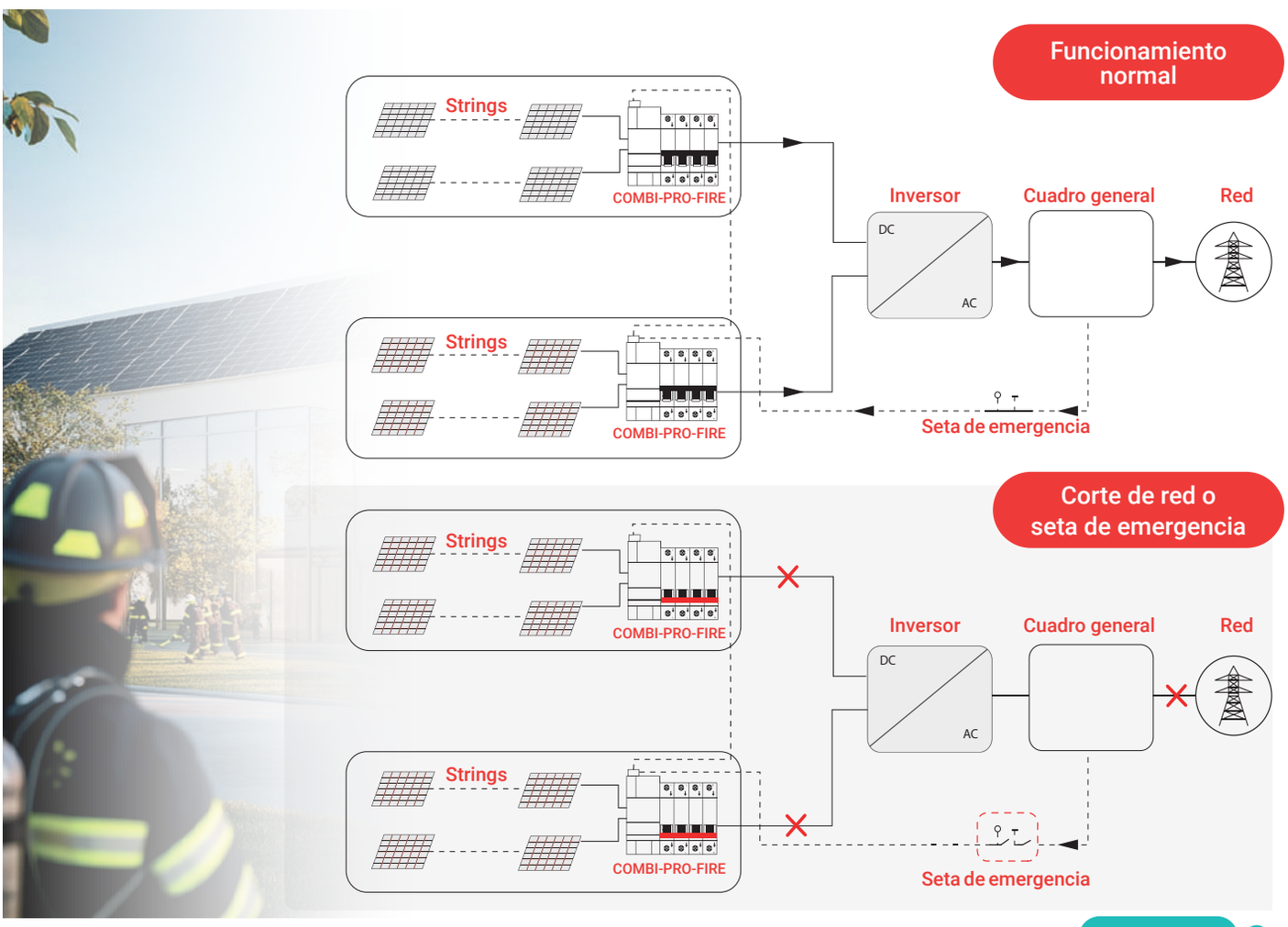


Equipo nuevo n

## Varios strings - Un MPPT

### ESQUEMA TIPO

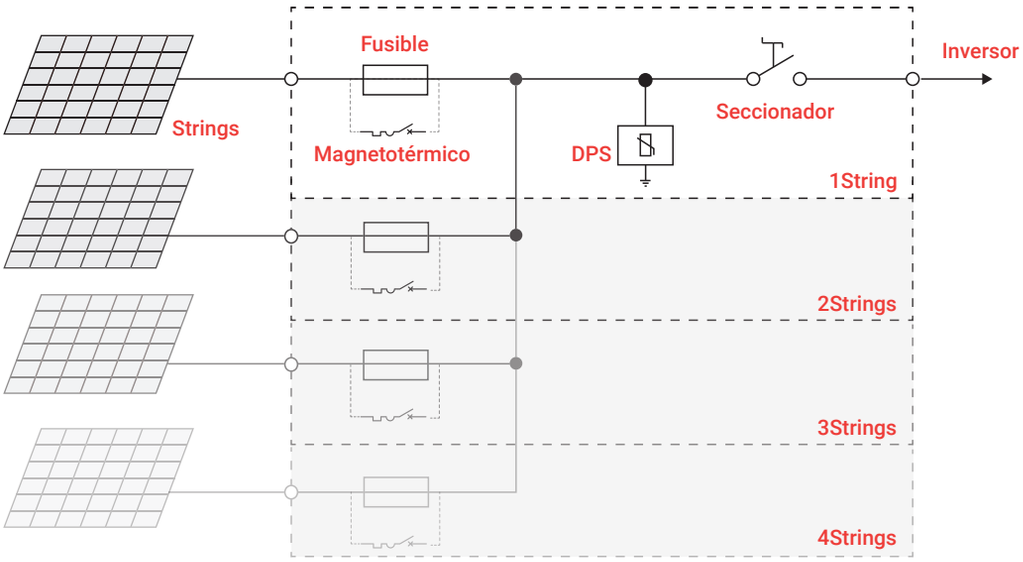

### ECO-DC XI1

Cuadros de protección para instalaciones fotovoltaicas. Seccionador DC. Varios strings/un MPPT. Protección de sobretensiones transitorias DC 40kA. Base portafusibles + fusibles de 15A (montado) / 20A (en bolsa) o magnetotérmico 16A por string. Máximo 600/1000VDC. Conexión directa a bornas con prensaestopas (sin montar). IP65.

| String / MPPT | Cortocircuito | Tensión DC | Seccionador | Referencia | Codigo | PVP |
|---|---|---|---|---|---|---|
| 2 Strings / 1 MPPT | Fusibles 15 / 20 A | 600 VDC | 63 A | ECO-DC2I1F15S63FV6P-S | 10004242 | 249,53 € |
| | | 1000 VDC | | ECO-DC2I1F15S63FV10P-S | 10002831 | 305,88 € |
| | Magneto 16 A | 600 VDC | | ECO-DC2I1M16S63FV6P-S | 10004243 | 296,86 € |
| | | 1000 VDC | | ECO-DC2I1M16S63FV10P-S | 10004244 | 385,85 € |
| 3 Strings / 1 MPPT | Fusibles 15 / 20 A | 600 VDC | 63 A | ECO-DC3I1F15S63FV6P-S | 10004245 | 320,23 € |
| | | 1000 VDC | | ECO-DC3I1F15S63FV10P-S | 10002991 | 358,04 € |
| | Magneto 16 A | 600 VDC | | ECO-DC3I1M16S63FV6P-S | 10004246 | 391,23 € |
| | | 1000 VDC | | ECO-DC3I1M16S63FV10P-S | 10004247 | 447,95 € |
| 4 Strings / 1 MPPT | Fusibles 15 / 20 A | 600 VDC | 63 A | ECO-DC4I1F15S63FV6P-S | 10004248 | 342,34 € |
| | | 1000 VDC | | ECO-DC4I1F15S63FV10P-S | 10002924 | 363,57 € |
| | Magneto 16 A | 600 VDC | | ECO-DC4I1M16S63FV6P-S | 10004249 | 437,00 € |
| | | 1000 VDC | | ECO-DC4I1M16S63FV10P-S | 10004250 | 510,04 € |
| 6 Strings / 1 MPPT | Fusibles 15 / 20 A | 600 VDC | 100 A | ECO-DC6I1F15S100FV6P-A | 10004251 | 760,12 € |
| | | 1000 VDC | | ECO-DC6I1F15S100FV10P-A | 10003179 | 767,03 € |
| | Magneto 16 A | 600 VDC | | ECO-DC6I1M16S100FV6P-A | 10004252 | 873,95 € |
| | | 1000 VDC | | ECO-DC6I1M16S100FV10P-A | 10004253 | 1.103,41 € |
| 8 Strings / 1 MPPT | Fusibles 15 / 20 A | 600 VDC | 100 A | ECO-DC8I1F15S100FV6P-A | 10004254 | 799,92 € |
| | | 1000 VDC | | ECO-DC8I1F15S100FV10P-A | 10002926 | 806,85 € |
| | Magneto 16 A | 600 VDC | | ECO-DC8I1M16S100FV6P-A | 10004255 | 951,70 € |
| | | 1000 VDC | | ECO-DC8I1M16S100FV10P-A | 10004256 | 1.208,73 € |

# CUADROS DE PROTECCIÓN PARA INSTALACIONES FOTOVOLTAICAS - VARIOS STRINGS

## Varios strings - Varios MPPT

ESQUEMA TIPO

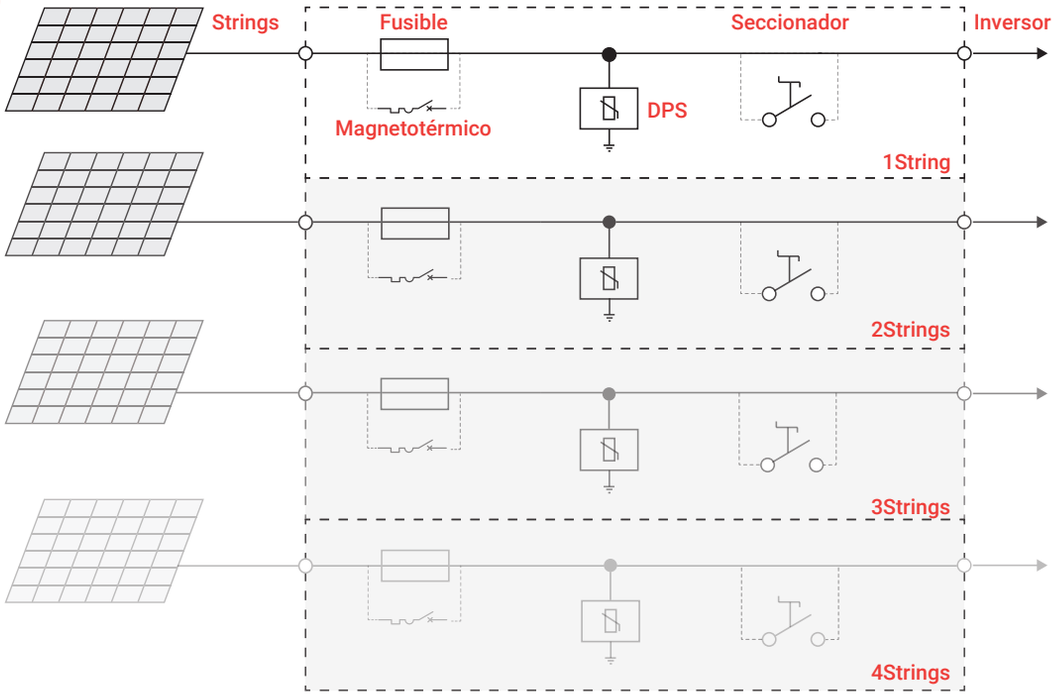

### ECO-DC-XIX

Cuadros de protección para instalaciones fotovoltaicas. Con o sin seccionador DC. Varios strings/varios MPPT. Protección de sobretensiones transitorias DC 40kA. Base portafusibles + fusibles de 15A (montado) / 20A (en bolsa) o magnetotérmico 16A por string. Máximo 600/1000VDC. Conexión MC4 o directo a bornas con prensaestopas. IP65.

| String / MPPT | Cortocircuito | Seccionador | Tensión DC | Referencia | Prensaestopas (P) | | Conector MC4 (M) | |
|---|---|---|---|---|---|---|---|---|
| | | | | | Codigo | PVP | Codigo | PVP |
| 1 String / 1 MPPT | Fusibles 15 / 20 A | No | 600 VDC | ECO-DC1I1F15XFV6( )-S | 10004312 | 141,11 € | 10004418 | 179,29 € |
| | | | 1000 VDC | ECO-DC1I1F15XFV10( )-S | 10003958 | 148,86 € | 10003069 | 188,00 € |
| | | 63 A | 600 VDC | ECO-DC1I1F15S63FV6( )-S | 10004238 | 227,42 € | 10004272 | 265,60 € |
| | | | 1000 VDC | ECO-DC1I1F15S63FV10( )-S | 10003331 | 235,18 € | 10004273 | 273,34 € |
| | Magneto - Seccionador 16 A | | 600 VDC | ECO-DC1I1M16XFV6( )-S | 10004314 | 164,78 € | 10004421 | 202,95 € |
| | | | 1000 VDC | ECO-DC1I1M16XFV10( )-S | 10004315 | 199,81 € | 10004422 | 227,03 € |
| 2 Strings / 2 MPPT | Fusibles 15 A | No | 600 VDC | ECO-DC2I2F15XFV6( )-S | 10004318 | 256,56 € | 10004425 | 332,91 € |
| | | | 1000 VDC | ECO-DC2I2F15XFV10( )-S | 10003959 | 320,65 € | 10003063 | 348,42 € |
| | | 63 A | 600 VDC | ECO-DC2I2F15S63FV6( )-S | 10004319 | 455,84 € | 10004426 | 532,20 € |
| | | | 1000 VDC | ECO-DC2I2F15S63FV10( )-S | 10003332 | 479,80 € | 10004427 | 547,69 € |
| | Magneto - Seccionador 16 A | | 600 VDC | ECO-DC2I2M16XFV6( )-S | 10004320 | 303,88 € | 10004428 | 380,24 € |
| | | | 1000 VDC | ECO-DC2I2M16XFV10( )-S | 10004321 | 400,62 € | 10004429 | 476,98 € |
| 3 Strings / 3 MPPT | Fusibles 15 A | No | 1000 VDC | ECO-DC3I3F15XFV10( )-S | 10003960 | 432,88 € | 10003077 | 565,27 € |
| | | 63 A | 1000 VDC | ECO-DC3I3F15S63FV10( )-S | 10003333 | 692,31 € | 10004434 | 806,84 € |
| | Magneto - Seccionador 16 A | | 1000 VDC | ECO-DC3I3M16XFV10( )-S | 10004327 | 552,83 € | 10004436 | 667,37 € |

## Varios strings - Varios MPPT

| String / MPPT | Cortocircuito | Seccionador | Tensión DC | Referencia | Prensaestopas (P) | | Conector MC4 (M) | |
|---|---|---|---|---|---|---|---|---|
| | | | | | Codigo | PVP | Codigo | PVP |
| 4 Strings / 4 MPPT | Fusibles 15 / 20 A | No | 1000 VDC | ECO-DC4I4F15XFV10( )-S | 10004007 | 545,10 € | 10003064 | 705,60 € |
| | | 63 A | 1000 VDC | ECO-DC4I4F15S63FV10( )-S | 10003334 | 903,20 € | 10004441 | 1.055,91 € |
| | Magneto - Seccionador 16 A | | 1000 VDC | ECO-DC4I4M16XFV10( )-S | 10004333 | 738,43 € | 10004443 | 891,15 € |
| 6 Strings / 6 MPPT | Fusibles 15 / 20 A | No | 1000 VDC | ECO-DC6I6F15XFV10( )-S | 10004039 | 826,27 € | 10003065 | 1.032,02 € |
| | | 63 A | 1000 VDC | ECO-DC6I6F15S63FV10( )-A | 10003336 | 1.506,18 € | 10004455 | 1.735,24 € |
| | Magneto - Seccionador 16 A | | 1000 VDC | ECO-DC6I6M16XFV10( )-A | 10004345 | 1.294,01 € | 10004457 | 1.295,26 € |
| 8 Strings / 8 MPPT | Fusibles 15 / 20 A | No / 63 A | 1000 VDC | ECO-DC8I8F15XFV10( )-A | 10004049 | 1.278,54 € | 10003066 | 1.356,15 € |
| | Magneto - Seccionador 16 A | | 1000 VDC | ECO-DC8I8M16XFV10( )-A | 10004359 | 1.552,75 € | 10004471 | 1.858,18 € |

### ECO-DC-XIX-D (IP-40)

Cuadros de protección para instalaciones fotovoltaicas. Varios strings/varios MPPT. Protección de sobretensiones transitorias DC 40kA. Base portafusibles + fusibles de 15A (montado) / 20A (en bolsa) o magnetotérmico seccionador 16A por string. Máximo 600/1000VDC. Conexión MC4 o directo a bornas con prensaestopas. Montado en armario de superficie.

| String / MPPT | Cortocircuito | Seccionador | Tensión DC | Referencia | Codigo | PVP | |
|---|---|---|---|---|---|---|---|
| 1 String / 1 MPPT | Fusibles 15 / 20 A | No | 600 VDC | ECO-DC1I1F15XFV6X-D | 10005801 | 108,63 € | n |
| | | | 1000 VDC | ECO-DC1I1F15XFV10X-D | 10005802 | 115,41 € | n |
| | Magneto - Seccionador 16 A | | 600 VDC | ECO-DC1I1M16XFV6X-D | 10005805 | 140,75 € | n |
| | | | 1000 VDC | ECO-DC1I1M16XFV10X-D | 10005806 | 152,75 € | n |
| 2 Strings / 2 MPPT | Fusibles 15 / 20 A | No | 600 VDC | ECO-DC2I2F15XFV6X-D | 10005807 | 187,87 € | n |
| | | | 1000 VDC | ECO-DC2I2F15XFV10X-D | 10005808 | 201,43 € | n |
| | Magneto - Seccionador 16 A | | 600 VDC | ECO-DC2I2M16XFV6X-D | 10005811 | 252,10 € | n |
| | | | 1000 VDC | ECO-DC2I2M16XFV10X-D | 10005812 | 292,02 € | n |

Equipo nuevo n

# CUADROS DE PROTECCIÓN PARA INSTALACIONES FOTOVOLTAICAS - VARIOS STRINGS DOBLES

## Varios strings - Varios MPPT con salida doble

ESQUEMA TIPO

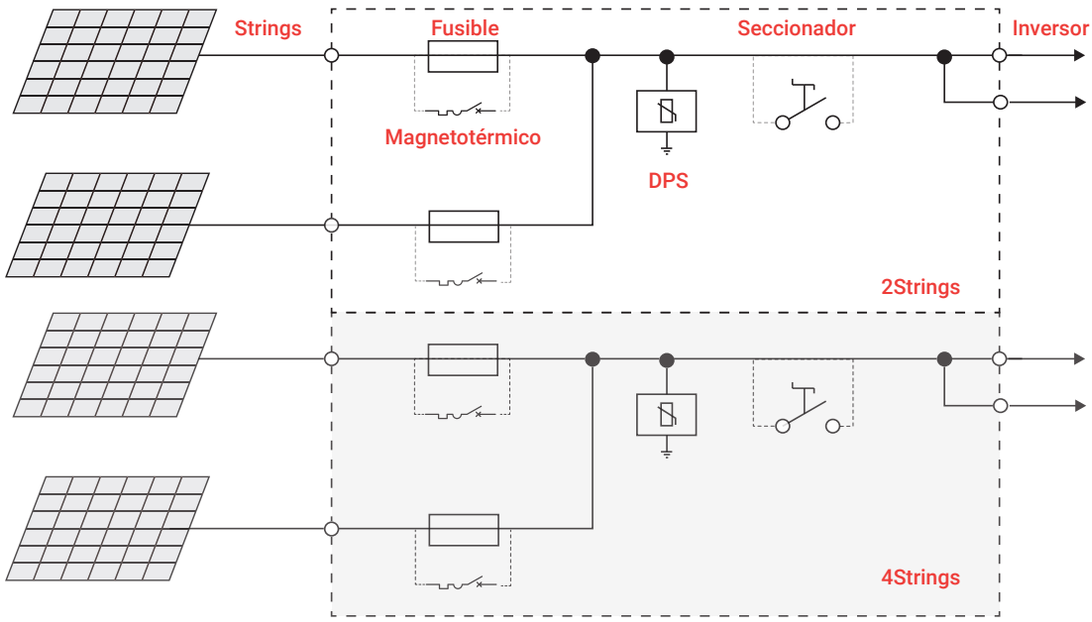

### ECO-DC-XIY

Cuadros de protección para instalaciones fotovoltaicas. Con o sin seccionador DC. Varios strings/varios MPPT salidas dobles. Protección de sobretensiones transitorias DC 40kA. Base portafusibles + fusibles de 15A (montado) / 20A (en bolsa) o magnetotérmico 16A por string. Máximo 600/1000VDC. Conexión MC4 o directo a bornas con prensaestopas. IP65.

| String / MPPT | Cortocircuito | Seccionador | Tensión DC | Referencia | Prensaestopas (P) | | Conector MC4 (M) | |
|---|---|---|---|---|---|---|---|---|
| | | | | | Codigo | PVP | Codigo | PVP |
| 2 Strings / 1 MPPT | Fusibles 15 / 20 A | No | 600 VDC | ECO-DC2I1F15XFV6( )-S | 10004790 | 186,02 € | 10004837 | 251,42 € |
| | | | 1000 VDC | ECO-DC2I1F15XFV10( )-S | 10004791 | 193,77 € | 10004838 | 259,17 € |
| | | 63 A | 600 VDC | ECO-DC2I1F15S63FV6( )-S | 10004242 | 249,53 € | 10004276 | 311,86 € |
| | | | 1000 VDC | ECO-DC2I1F15S63FV10( )-S | 10002831 | 305,88 € | 10004277 | 319,61 € |
| | Magneto 16 A | No | 600 VDC | ECO-DC2I1M16XFV6( )-S | 10004793 | 233,36 € | 10004841 | 298,75 € |
| | | | 1000 VDC | ECO-DC2I1M16XFV10( )-S | 10004794 | 322,35 € | 10004842 | 350,11 € |
| | | 63 A | 600 VDC | ECO-DC2I1M16S63FV6( )-S | 10004243 | 296,86 € | 10004278 | 359,19 € |
| | | | 1000 VDC | ECO-DC2I1M16S63FV10( )-S | 10004244 | 385,85 € | 10004279 | 448,18 € |
| 3 Strings / 2 MPPT | Fusibles 15 / 20 A | No | 600 VDC | ECO-DC3I2F15XFV6( )-S | 10004797 | 339,10 € | 10004845 | 405,05 € |
| | | | 1000 VDC | ECO-DC3I2F15XFV10( )-S | 10004798 | 354,60 € | 10004065 | 443,27 € |
| | | 63 A | 600 VDC | ECO-DC3I2F15S63FV6( )-S | 10004799 | 489,80 € | 10004846 | 604,33 € |
| | | | 1000 VDC | ECO-DC3I2F15S63FV10( )-S | 10004800 | 505,29 € | 10004847 | 619,83 € |
| | Magneto 16 A | No | 600 VDC | ECO-DC3I2M16XFV6( )-S | 10004801 | 410,10 € | 10004848 | 476,04 € |
| | | | 1000 VDC | ECO-DC3I2M16XFV10( )-S | 10004802 | 474,56 € | 10004849 | 589,10 € |
| | | 63 A | 600 VDC | ECO-DC3I2M16S63FV6( )-S | 10004803 | 560,79 € | 10004850 | 675,33 € |
| | | | 1000 VDC | ECO-DC3I2M16S63FV10( )-S | 10004804 | 658,64 € | 10004851 | 773,18 € |

## Varios strings - Varios MPPT con salida doble

| String / MPPT | Cortocircuito | Seccionador | Tensión DC | Referencia | Prensaestopas (P) | | Conector MC4 (M) | |
|---|---|---|---|---|---|---|---|---|
| | | | | | Codigo | PVP | Codigo | PVP |
| 4 Strings / 2 MPPT | Fusibles 15 /20 A | No | 1000 VDC | ECO-DC4I2F15XFV10( )-S | 10004806 | 388,55 € | 10004061 | 489,52 € |
| | | 63 A | 1000 VDC | ECO-DC4I2F15S63FV10( )-S | 10004808 | 572,63 € | 10003356 | 640,22 € |
| | Magneto 16 A | No | 1000 VDC | ECO-DC4I2M16XFV10( )-S | 10004810 | 581,88 € | 10004855 | 701,21 € |
| | | 63 A | 1000 VDC | ECO-DC4I2M16S63FV10( )-S | 10004812 | 732,58 € | 10004857 | 885,29 € |
| 6 Strings / 3 MPPT | Fusibles 15 /20 A | No | 1000 VDC | ECO-DC6I3F15XFV10( )-S | 10004814 | 568,11 € | 10004859 | 763,80 € |
| | | 63 A | 1000 VDC | ECO-DC6I3F15S63FV10( )-S | 10004816 | 817,48 € | 10004861 | 1.023,23 € |
| | Magneto 16 A | No | 1000 VDC | ECO-DC6I3M16XFV10( )-S | 10004818 | 831,37 € | 10004863 | 1.037,11 € |
| | | 63 A | 1000 VDC | ECO-DC6I3M16S63FV10( )-A | 10004820 | 1.239,54 € | 10004865 | 1.286,48 € |
| 8 Strings / 4 MPPT | Fusibles 15 /20 A | No | 1000 VDC | ECO-DC8I4F15XFV10( )-S | 10004822 | 737,62 € | 10004867 | 1.019,73 € |
| | | 63 A | 1000 VDC | ECO-DC8I4F15S63FV10( )-A | 10004824 | 1.221,15 € | 10004869 | 1.344,44 € |
| | Magneto 16 A | No | 1000 VDC | ECO-DC8I4M16XFV10( )-A | 10004826 | 1.239,65 € | 10004871 | 1.362,95 € |
| | | 63 A | 1000 VDC | ECO-DC8I4M16S63FV10( )-A | 10004828 | 1.541,05 € | 10004873 | 1.846,47 € |
| 10 Strings / 5 MPPT | Fusibles 15 /20 A | No | 1000 VDC | ECO-DC10I5F15XFV10( )-A | 10004830 | 956,18 € | 10004875 | 1.242,26 € |
| | | 63 A | 1000 VDC | ECO-DC10I5F15S63FV10( )-A | 10004832 | 1.442,67 € | 10004877 | 1.824,46 € |
| | Magneto 16 A | No | 1000 VDC | ECO-DC10I5M16XFV10( )-A | 10004834 | 1.465,81 € | 10004879 | 1.847,59 € |
| | | 63 A | 1000 VDC | ECO-DC10I5M16S63FV10( )-A | 10004836 | 1.988,53 € | 10004881 | 2.370,30 € |

**Asistente** para la selección de cuadros de protección para **instalaciones fotovoltaicas.**

***ECO-DC APP***

Selecciona las características de tu instalación

Elige el tipo de cuadro: AC, DC o AC+DC

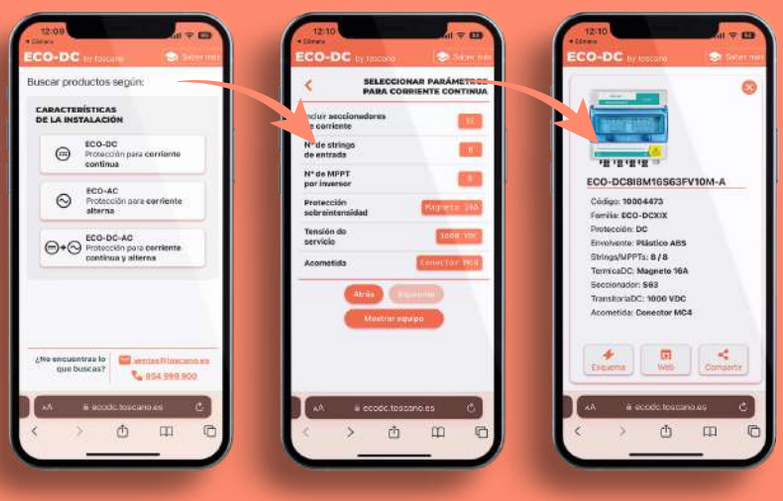


Descubre el modelo ideal para tus necesidades

- Según características de la instalación
- Mas de 900 combinaciones
- Totalmente gratuita

**Descubre nuestra Web App en: www.ecodc.toscano.es**

# CUADROS DE PROTECCIÓN PARA INSTALACIONES FOTOVOLTAICAS - 1 STRINGS, 1 MPPT + AC

## 1 string - 1 MPPT + protección AC monofásica

### ESQUEMA TIPO

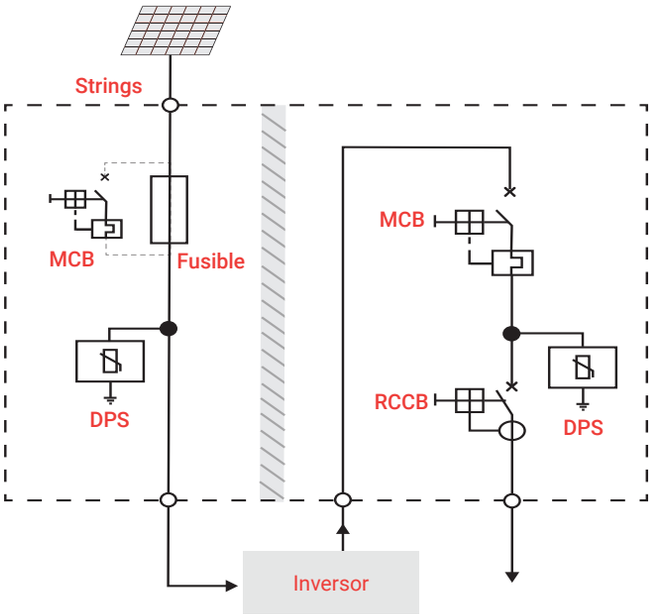

### ECO-DC1I1-AC1N

Cuadros de protección para instalaciones fotovoltaicas. 1 string entrada / 1 MPPT. Protección de sobretensiones transitorias DC 40kA y AC 15kA. Base portafusibles + fusibles de 15A (montado) / 20A (en bolsa) o magnetotérmico 16A DC por string. Conectores MC4 o prensaestopas en entradas y salidas. Máximo 600/1000VDC según modelo. IP65. Para corriente alterna monofásica magnetotérmico + diferencial clase A de 30 mA o 300 mA.

| Cortocircuito | Diferencial | IGA | Referencia | Prensaestopas (P) | | Conector MC4 (M) | |
|---|---|---|---|---|---|---|---|
| | | | | Codigo | PVP | Codigo | PVP |
| Fusibles 15 / 20 A | 30 mA | 16A | ECO-DC1I1F15XFV6( )-1N16A30T15-S | 10003961 | 288,89 € | 10003632 | 328,80 € |
| | | 20A | ECO-DC1I1F15XFV6( )-1N20A30T15-S | 10003979 | 289,06 € | 10003938 | 328,98 € |
| | | 25A | ECO-DC1I1F15XFV6( )-1N25A30T15-S | 10003962 | 289,25 € | 10003633 | 345,47 € |
| | | 32A | ECO-DC1I1F15XFV6( )-1N32A30T15-S | 10004529 | 298,48 € | 10004656 | 346,55 € |
| | | 40A | ECO-DC1I1F15XFV6( )-1N40A30T15-S | 10004530 | 298,66 € | 10004657 | 346,73 € |
| | 300 mA | 16A | ECO-DC1I1F15XFV6( )-1N16A300T15-S | 10003978 | 295,03 € | 10004658 | 334,93 € |
| | | 20A | ECO-DC1I1F15XFV6( )-1N20A300T15-S | 10004531 | 295,20 € | 10004659 | 335,12 € |
| | | 25A | ECO-DC1I1F15XFV6( )-1N25A300T15-S | 10003980 | 295,39 € | 10003838 | 346,49 € |
| | | 32A | ECO-DC1I1F15XFV6( )-1N32A300T15-S | 10004532 | 304,62 € | 10004660 | 347,59 € |
| | | 40A | ECO-DC1I1F15XFV6( )-1N40A300T15-S | 10004533 | 304,80 € | 10004661 | 348,79 € |

## 1 string - 1 MPPT + protección AC monofásica

| Cortocircuito | Diferencial | IGA | Referencia | Prensaestopas (P) | | Conector MC4 (M) | |
|---|---|---|---|---|---|---|---|
| | | | | Codigo | PVP | Codigo | PVP |
| Magnetotérmico 16 A | 30 mA | 16A | ECO-DC1I1M16XFV6( )-1N16A30T15-S | 10004534 | 313,62 € | 10004662 | 353,54 € |
| | | 20A | ECO-DC1I1M16XFV6( )-1N20A30T15-S | 10004535 | 313,80 € | 10004663 | 353,71 € |
| | | 25A | ECO-DC1I1M16XFV6( )-1N25A30T15-S | 10004536 | 313,98 € | 10004664 | 353,89 € |
| | | 32A | ECO-DC1I1M16XFV6( )-1N32A30T15-S | 10004537 | 323,22 € | 10004665 | 363,14 € |
| | | 40A | ECO-DC1I1M16XFV6( )-1N40A30T15-S | 10004538 | 323,40 € | 10004666 | 363,31 € |
| | 300 mA | 16A | ECO-DC1I1M16XFV6( )-1N16A300T15-S | 10004539 | 319,76 € | 10004667 | 359,68 € |
| | | 20A | ECO-DC1I1M16XFV6( )-1N20A300T15-S | 10004540 | 319,94 € | 10004668 | 359,85 € |
| | | 25A | ECO-DC1I1M16XFV6( )-1N25A300T15-S | 10004541 | 320,12 € | 10004669 | 360,03 € |
| | | 32A | ECO-DC1I1M16XFV6( )-1N32A300T15-S | 10004542 | 329,36 € | 10004670 | 369,28 € |
| | | 40A | ECO-DC1I1M16XFV6( )-1N40A300T15-S | 10004543 | 329,54 € | 10004671 | 369,45 € |

## 1 string - 1 MPPT + protección AC trifásica

### ECO-DC1I1-AC3N

Cuadros de protección para instalaciones fotovoltaicas. 1 string entrada / 1 MPPT. Protección de sobretensiones transitorias DC 40kA y AC 15kA. Base portafusibles + fusibles de 15A (montado) / 20A (en bolsa) o magnetotérmico 16A DC por string. Conectores MC4 o prensaestopas en entradas y salidas. Máximo 600/1000VDC según modelo. IP65. Para corriente alterna trifásica magnetotérmico + diferencial clase A de 30 mA o 300mA.

| Cortocircuito | Diferencial | IGA | Referencia | Prensaestopas (P) | | Conector MC4 (M) | |
|---|---|---|---|---|---|---|---|
| | | | | Codigo | PVP | Codigo | PVP |
| Fusibles 15 / 20 A | 30 mA | 16A | ECO-DC1I1F15XFV10( )-3N16A30T15-S | 10003966 | 488,66 € | 10003639 | 528,57 € |
| | | 20A | ECO-DC1I1F15XFV10( )-3N20A30T15-S | 10004075 | 489,02 € | 10004074 | 528,94 € |
| | | 25A | ECO-DC1I1F15XFV10( )-3N25A30T15-S | 10003967 | 489,39 € | 10003640 | 529,30 € |
| | | 32A | ECO-DC1I1F15XFV10( )-3N32A30T15-S | 10004544 | 507,87 € | 10004672 | 547,80 € |
| | | 40A | ECO-DC1I1F15XFV10( )-3N40A30T15-S | 10004545 | 508,24 € | 10004673 | 548,15 € |
| | 300 mA | 16A | ECO-DC1I1F15XFV10( )-3N16A300T15-S | 10003985 | 491,73 € | 10003846 | 531,64 € |
| | | 20A | ECO-DC1I1F15XFV10( )-3N20A300T15-S | 10004546 | 492,08 € | 10004674 | 532,01 € |
| | | 25A | ECO-DC1I1F15XFV10( )-3N25A300T15-S | 10003986 | 492,46 € | 10003848 | 532,37 € |
| | | 32A | ECO-DC1I1F15XFV10( )-3N32A300T15-S | 10004547 | 510,94 € | 10004675 | 550,86 € |
| | | 40A | ECO-DC1I1F15XFV10( )-3N40A300T15-S | 10004548 | 511,31 € | 10004676 | 551,22 € |
| Magnetotérmico 16 A | 30 mA | 16A | ECO-DC1I1M16XFV10( )-3N16A30T15-S | 10004549 | 530,46 € | 10004677 | 570,37 € |
| | | 20A | ECO-DC1I1M16XFV10( )-3N20A30T15-S | 10004550 | 530,82 € | 10004678 | 570,74 € |
| | | 25A | ECO-DC1I1M16XFV10( )-3N25A30T15-S | 10004551 | 531,19 € | 10004679 | 571,10 € |
| | | 32A | ECO-DC1I1M16XFV10( )-3N32A30T15-S | 10004552 | 549,68 € | 10004680 | 589,60 € |
| | | 40A | ECO-DC1I1M16XFV10( )-3N40A30T15-S | 10004553 | 550,05 € | 10004681 | 589,96 € |
| | 300 mA | 16A | ECO-DC1I1M16XFV10( )-3N16A300T15-S | 10004554 | 533,53 € | 10004682 | 573,44 € |
| | | 20A | ECO-DC1I1M16XFV10( )-3N20A300T15-S | 10004555 | 533,89 € | 10004683 | 573,81 € |
| | | 25A | ECO-DC1I1M16XFV10( )-3N25A300T15-S | 10004556 | 534,26 € | 10004684 | 574,17 € |
| | | 32A | ECO-DC1I1M16XFV10( )-3N32A300T15-S | 10004557 | 552,75 € | 10004685 | 592,67 € |
| | | 40A | ECO-DC1I1M16XFV10( )-3N40A300T15-S | 10004558 | 553,12 € | 10004686 | 593,03 € |

# CUADROS DE PROTECCIÓN PARA INSTALACIONES FOTOVOLTAICAS - 2 STRINGS, 2 MPPT + AC

## 2 string - 2 MPPT + protección AC monofásica

### ESQUEMA TIPO

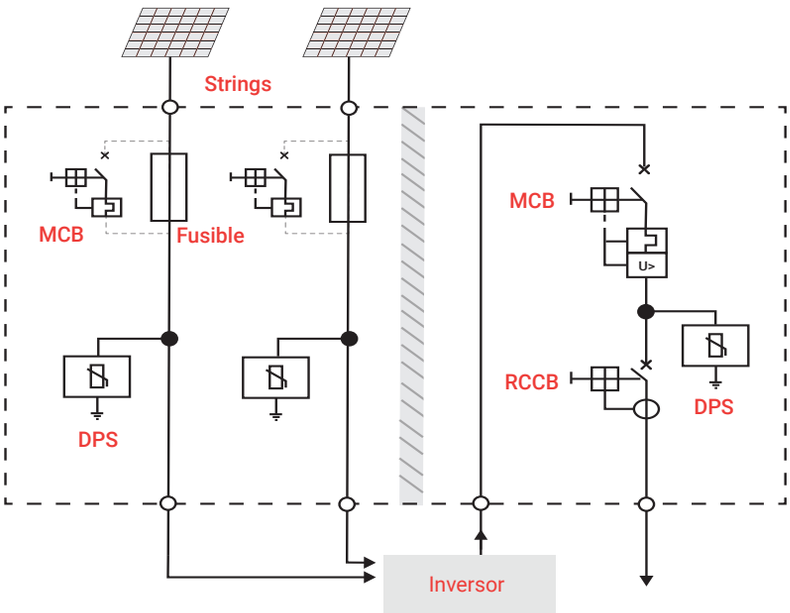

### ECO-DC2I2-AC1N

Cuadros de protección para instalaciones fotovoltaicas. 2 strings entrada / 2 MPPT. Protección de sobretensiones transitorias DC 40kA y AC 15kA. Base portafusibles + fusibles de 15A (montado) / 20A (en bolsa) o magnetotérmico 16A DC por string. Conectores MC4 o prensaestopas en entradas y salidas. Máximo 600/1000VDC según modelo. IP65. Para corriente alterna monofásica magnetotérmico + diferencial clase A de 30 mA o 300 mA.

| Cortocircuito | Diferencial | IGA | Referencia | Prensaestopas (P) | | Conector MC4 (M) | |
|---|---|---|---|---|---|---|---|
| | | | | Codigo | PVP | Codigo | PVP |
| Fusibles 15 / 20 A | 30 mA | 16A | ECO-DC2I2F15XFV6( )-1N16A30T15-S | 10003989 | 448,92 € | 10003809 | 528,75 € |
| | | 20A | ECO-DC2I2F15XFV6( )-1N20A30T15-S | 10004051 | 449,10 € | 10004050 | 528,93 € |
| | | 25A | ECO-DC2I2F15XFV6( )-1N25A30T15-S | 10003963 | 449,27 € | 10003634 | 545,44 € |
| | | 32A | ECO-DC2I2F15XFV6( )-1N32A30T15-S | 10003964 | 458,52 € | 10003635 | 549,99 € |
| | | 40A | ECO-DC2I2F15XFV6( )-1N40A30T15-S | 10003992 | 458,70 € | 10003636 | 551,01 € |
| | 300 mA | 16A | ECO-DC2I2F15XFV6( )-1N16A300T15-S | 10004559 | 455,06 € | 10003836 | 534,89 € |
| | | 20A | ECO-DC2I2F15XFV6( )-1N20A300T15-S | 10004560 | 455,23 € | 10004687 | 535,07 € |
| | | 25A | ECO-DC2I2F15XFV6( )-1N25A300T15-S | 10003990 | 455,41 € | 10003840 | 545,44 € |
| | | 32A | ECO-DC2I2F15XFV6( )-1N32A300T15-S | 10003991 | 464,66 € | 10003842 | 549,99 € |
| | | 40A | ECO-DC2I2F15XFV6( )-1N40A300T15-S | 10004561 | 464,83 € | 10004688 | 551,79 € |

## 2 string - 2 MPPT + protección AC monofásica

| Cortocircuito | Diferencial | IGA | Referencia | Prensaestopas (P) | | Conector MC4 (M) | |
|---|---|---|---|---|---|---|---|
| | | | | Codigo | PVP | Codigo | PVP |
| Magnetotérmico 16 A | 30 mA | 16A | ECO-DC2I2M16XFV6( )-1N16A30T15-S | 10004562 | 498,40 € | 10004689 | 578,22 € |
| | | 20A | ECO-DC2I2M16XFV6( )-1N20A30T15-S | 10004563 | 498,57 € | 10004690 | 578,41 € |
| | | 25A | ECO-DC2I2M16XFV6( )-1N25A30T15-S | 10004564 | 498,75 € | 10004691 | 578,58 € |
| | | 32A | ECO-DC2I2M16XFV6( )-1N32A30T15-S | 10004565 | 508,00 € | 10004692 | 587,82 € |
| | | 40A | ECO-DC2I2M16XFV6( )-1N40A30T15-S | 10004566 | 508,17 € | 10004693 | 587,99 € |
| | 300 mA | 16A | ECO-DC2I2M16XFV6( )-1N16A300T15-S | 10004567 | 504,54 € | 10004694 | 584,36 € |
| | | 20A | ECO-DC2I2M16XFV6( )-1N20A300T15-S | 10004568 | 504,71 € | 10004695 | 584,54 € |
| | | 25A | ECO-DC2I2M16XFV6( )-1N25A300T15-S | 10004569 | 504,89 € | 10004696 | 584,72 € |
| | | 32A | ECO-DC2I2M16XFV6( )-1N32A300T15-S | 10004570 | 514,14 € | 10004697 | 593,96 € |
| | | 40A | ECO-DC2I2M16XFV6( )-1N40A300T15-S | 10004571 | 514,31 € | 10004698 | 594,13 € |

## 2 string - 2 MPPT + protección AC trifásica

### ECO-DC2I2-AC3N

Cuadros de protección para instalaciones fotovoltaicas. 2 strings entrada / 2 MPPT. Protección de sobretensiones transitorias DC 40kA y AC 15kA. Base portafusibles + fusibles de 15A (montado) / 20A (en bolsa) o magnetotérmico 16A DC por string. Conectores MC4 o prensaestopas en entradas y salidas. Máximo 600/1000VDC según modelo. IP65. Para corriente alterna trifásica magnetotérmico + diferencial clase A de 30 mA o 300mA.

| Cortocircuito | Diferencial | IGA | Referencia | Prensaestopas (P) | | Conector MC4 (M) | |
|---|---|---|---|---|---|---|---|
| | | | | Codigo | PVP | Codigo | PVP |
| Fusibles 15 /20 A | 30 mA | 16A | ECO-DC2I2F15XFV10( )-3N16A30T15-S | 10003996 | 605,99 € | 10003641 | 685,81 € |
| | | 20A | ECO-DC2I2F15XFV10( )-3N20A30T15-S | 10004073 | 606,35 € | 10004072 | 686,18 € |
| | | 25A | ECO-DC2I2F15XFV10( )-3N25A30T15-S | 10003968 | 606,72 € | 10003642 | 686,55 € |
| | | 32A | ECO-DC2I2F15XFV10( )-3N32A30T15-S | 10003969 | 625,21 € | 10003643 | 705,04 € |
| | | 40A | ECO-DC2I2F15XFV10( )-3N40A30T15-S | 10003999 | 625,58 € | 10003644 | 705,41 € |
| | 300 mA | 16A | ECO-DC2I2F15XFV10( )-3N16A300T15-S | 10004572 | 609,05 € | 10004699 | 688,88 € |
| | | 20A | ECO-DC2I2F15XFV10( )-3N20A300T15-S | 10004573 | 609,41 € | 10004700 | 689,25 € |
| | | 25A | ECO-DC2I2F15XFV10( )-3N25A300T15-S | 10003997 | 609,79 € | 10003850 | 689,62 € |
| | | 32A | ECO-DC2I2F15XFV10( )-3N32A300T15-S | 10003998 | 628,28 € | 10003852 | 708,11 € |
| | | 40A | ECO-DC2I2F15XFV10( )-3N40A300T15-S | 10004574 | 628,64 € | 10004701 | 708,47 € |
| Magnetotérmico 16 A | 30 mA | 16A | ECO-DC2I2M16XFV10( )-3N16A30T15-S | 10004575 | 689,60 € | 10004702 | 769,42 € |
| | | 20A | ECO-DC2I2M16XFV10( )-3N20A30T15-S | 10004576 | 689,96 € | 10004703 | 769,79 € |
| | | 25A | ECO-DC2I2M16XFV10( )-3N25A30T15-S | 10004577 | 690,33 € | 10004704 | 770,16 € |
| | | 32A | ECO-DC2I2M16XFV10( )-3N32A30T15-S | 10004578 | 708,81 € | 10004705 | 788,65 € |
| | | 40A | ECO-DC2I2M16XFV10( )-3N40A30T15-S | 10004579 | 709,18 € | 10004706 | 789,02 € |
| | 300 mA | 16A | ECO-DC2I2M16XFV10( )-3N16A300T15-S | 10004580 | 692,66 € | 10004707 | 772,49 € |
| | | 20A | ECO-DC2I2M16XFV10( )-3N20A300T15-S | 10004581 | 693,02 € | 10004708 | 772,86 € |
| | | 25A | ECO-DC2I2M16XFV10( )-3N25A300T15-S | 10004582 | 693,39 € | 10004709 | 773,23 € |
| | | 32A | ECO-DC2I2M16XFV10( )-3N32A300T15-S | 10004583 | 711,88 € | 10004710 | 791,71 € |
| | | 40A | ECO-DC2I2M16XFV10( )-3N40A300T15-S | 10004584 | 712,25 € | 10004711 | 792,08 € |

# CUADROS DE PROTECCIÓN PARA INSTALACIONES FOTOVOLTAICAS - 3 STRINGS, 3 MPPT + AC

## 3 string - 3 MPPT + protección AC trifásica

### ESQUEMA TIPO

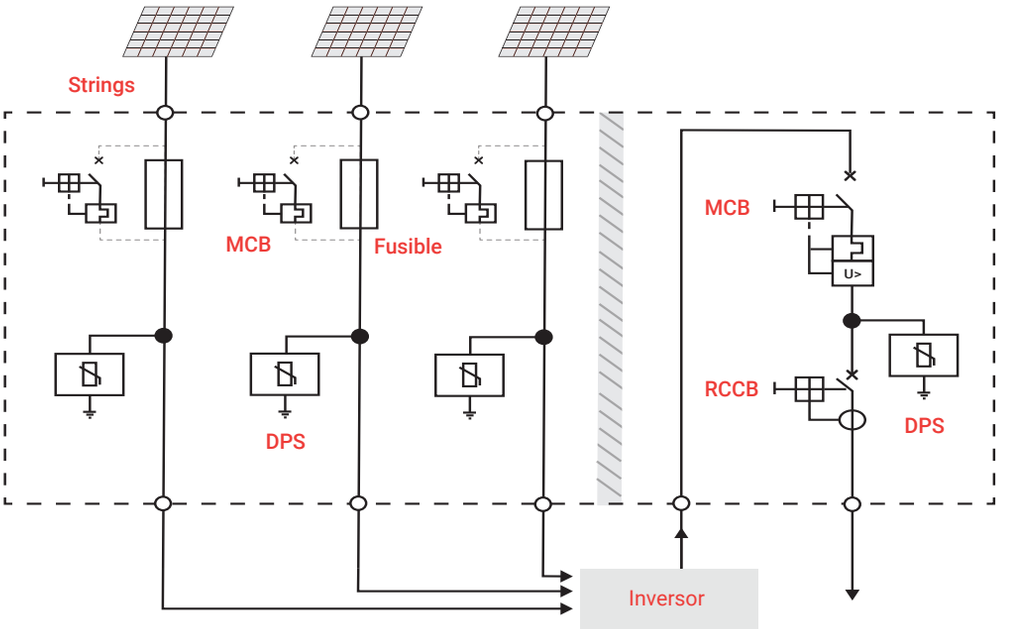

### ECO-DC3I3-AC3N

Cuadros de protección para instalaciones fotovoltaicas. 3 strings entrada / 3 MPPT. Protección de sobretensiones transitorias DC 40kA y AC 15kA. Base portafusibles + fusibles de 15A (montado) / 20A (en bolsa) o magnetotérmico 16A DC por string. Conectores MC4 o prensaestopas en entradas y salidas. Máximo 600/1000VDC según modelo. IP65. Para corriente alterna trifásica magnetotérmico + diferencial clase A de 30 mA o 300mA.

| Cortocircuito | Diferencial | IGA | Referencia | Prensaestopas (P) | | Conector MC4 (M) | |
|---|---|---|---|---|---|---|---|
| | | | | Codigo | PVP | Codigo | PVP |
| Fusibles 15 / 20 A | 30 mA | 25A | ECO-DC3I3F15XFV10( )-3N25A30T15-S | 10004013 | 748,43 € | 10003646 | 843,79 € |
| | | 32A | ECO-DC3I3F15XFV10( )-3N32A30T15-S | 10003970 | 766,92 € | 10003647 | 862,28 € |
| | | 40A | ECO-DC3I3F15XFV10( )-3N40A30T15-S | 10004015 | 767,29 € | 10003648 | 862,65 € |
| | | 50A | ECO-DC3I3F15XFV10( )-3N50A30T15-S | 10004016 | 791,77 € | 10003649 | 887,13 € |
| | | 63A | ECO-DC3I3F15XFV10( )-3N63A30T15-S | 10004017 | 792,14 € | 10003650 | 887,50 € |
| | 300 mA | 25A | ECO-DC3I3F15XFV10( )-3N25A300T15-S | 10004606 | 751,49 € | 10004733 | 846,86 € |
| | | 32A | ECO-DC3I3F15XFV10( )-3N32A300T15-S | 10004014 | 769,99 € | 10003854 | 865,35 € |
| | | 40A | ECO-DC3I3F15XFV10( )-3N40A300T15-S | 10004607 | 770,35 € | 10004734 | 865,71 € |
| | | 50A | ECO-DC3I3F15XFV10( )-3N50A300T15-S | 10005027 | 795,28 € | 10005029 | 890,64 € |
| | | 63A | ECO-DC3I3F15XFV10( )-3N63A300T15-S | 10005028 | 795,65 € | 10005030 | 891,01 € |

## 3 string - 3 MPPT + protección AC trifásica

| Cortocircuito | Diferencial | IGA | Referencia | Prensaestopas (P) | | Conector MC4 (M) | |
|---|---|---|---|---|---|---|---|
| | | | | Codigo | PVP | Codigo | PVP |
| Magnetotérmico 16 A | 30 mA | 25A | ECO-DC3I3M16XFV10( )-3N25A30T15-S | 10004610 | 873,84 € | 10004737 | 993,58 € |
| | | 32A | ECO-DC3I3M16XFV10( )-3N32A30T15-S | 10004611 | 892,33 € | 10004738 | 1.012,07 € |
| | | 40A | ECO-DC3I3M16XFV10( )-3N40A30T15-S | 10004612 | 892,70 € | 10004739 | 1.012,44 € |
| | | 50A | ECO-DC3I3M16XFV10( )-3N50A30T15-S | 10005031 | 917,19 € | 10005035 | 1.036,93 € |
| | | 63A | ECO-DC3I3M16XFV10( )-3N63A30T15-S | 10005032 | 917,56 € | 10005036 | 1.037,29 € |
| | 300 mA | 25A | ECO-DC3I3M16XFV10( )-3N25A300T15-S | 10004615 | 876,91 € | 10004742 | 996,65 € |
| | | 32A | ECO-DC3I3M16XFV10( )-3N32A300T15-S | 10004616 | 895,40 € | 10004743 | 1.015,14 € |
| | | 40A | ECO-DC3I3M16XFV10( )-3N40A300T15-S | 10004617 | 895,77 € | 10004744 | 1.015,51 € |
| | | 50A | ECO-DC3I3M16XFV10( )-3N50A300T15-S | 10005033 | 920,70 € | 10005037 | 1.040,44 € |
| | | 63A | ECO-DC3I3M16XFV10( )-3N63A300T15-S | 10005034 | 921,06 € | 10005038 | 1.040,80 € |

# CUADROS DE PROTECCIÓN PARA INSTALACIONES FOTOVOLTAICAS - 4 STRINGS, 4 MPPT + AC

## 4 string - 4 MPPT + protección AC trifásica

### ESQUEMA TIPO

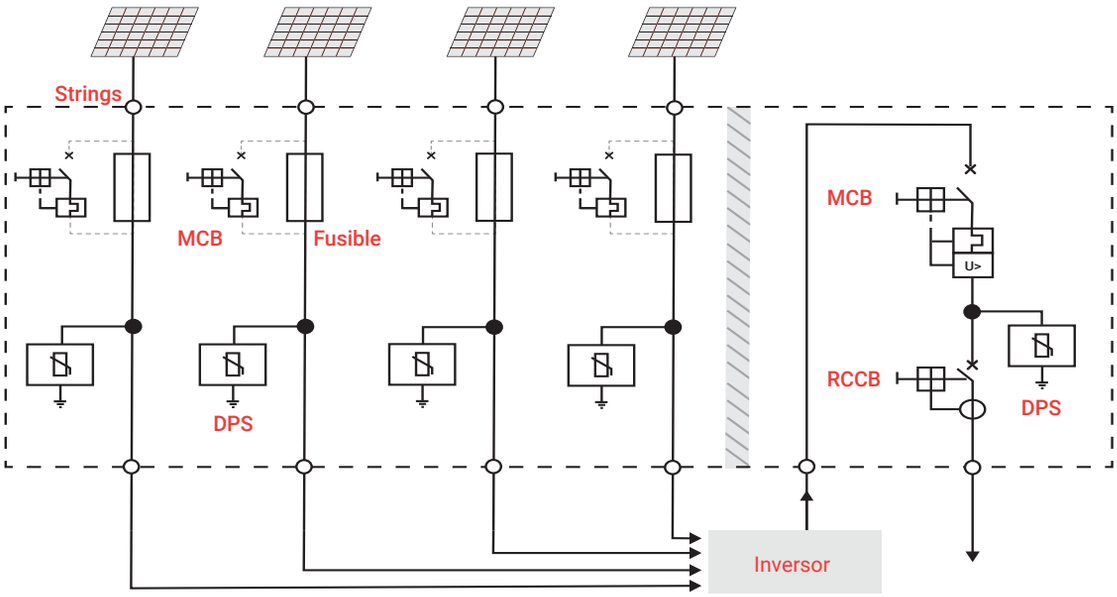

### ECO-DC-4I4-AC3N

Cuadros de protección para instalaciones fotovoltaicas. 4 strings entrada / 4 MPPT. Protección de sobretensiones transitorias DC 40kA y AC 15kA. Base portafusibles + fusibles de 15A (montado) / 20A (en bolsa) o magnetotérmico 16A DC por string. Conectores MC4 o prensaestopas en entradas y salidas. Máximo 600/1000VDC según modelo. IP65. Para corriente alterna trifásica magnetotérmico + diferencial clase A de 30 mA o 300mA.

| Cortocircuito | Diferencial | IGA | Referencia | Prensaestopas (P) | | Conector MC4 (M) | |
|---|---|---|---|---|---|---|---|
| | | | | Codigo | PVP | Codigo | PVP |
| Fusibles 15 / 20 A | 30 mA | 25A | ECO-DC4I4F15XFV10( )-3N25A30T15-S | 10004640 | 865,75 € | 10004767 | 1.025,41 € |
| | | 32A | ECO-DC4I4F15XFV10( )-3N32A30T15-S | 10004008 | 884,25 € | 10003651 | 1.043,90 € |
| | | 40A | ECO-DC4I4F15XFV10( )-3N40A30T15-S | 10004023 | 884,62 € | 10003652 | 1.044,27 € |
| | | 50A | ECO-DC4I4F15XFV10( )-3N50A30T15-S | 10004024 | 909,10 € | 10003653 | 1.068,75 € |
| | | 63A | ECO-DC4I4F15XFV10( )-3N63A30T15-S | 10004025 | 909,47 € | 10003654 | 1.069,12 € |
| | 300 mA | 25A | ECO-DC4I4F15XFV10( )-3N25A300T15-S | 10004643 | 868,82 € | 10004770 | 1.028,48 € |
| | | 32A | ECO-DC4I4F15XFV10( )-3N32A300T15-S | 10004644 | 887,31 € | 10004771 | 1.046,97 € |
| | | 40A | ECO-DC4I4F15XFV10( )-3N40A300T15-S | 10004645 | 887,68 € | 10004772 | 1.047,34 € |
| | | 50A | ECO-DC4I4F15XFV10( )-3N50A300T15-S | 10005055 | 912,61 € | 10005057 | 1.072,26 € |
| | | 63A | ECO-DC4I4F15XFV10( )-3N63A300T15-S | 10005056 | 912,98 € | 10005058 | 1.072,63 € |

## 4 string - 4 MPPT + protección AC trifásica

| Cortocircuito | Diferencial | IGA | Referencia | Prensaestopas (P) | | Conector MC4 (M) | |
|---|---|---|---|---|---|---|---|
| | | | | Codigo | PVP | Codigo | PVP |
| Magnetotérmico 16 A | 30 mA | 25A | ECO-DC4I4M16XFV10( )-3N25A30T15-A/S | 10004648 | 1.271,15 € | 10004775 | 1.192,63 € |
| | | 32A | ECO-DC4I4M16XFV10( )-3N32A30T15-A/S | 10004649 | 1.289,64 € | 10004776 | 1.211,12 € |
| | | 40A | ECO-DC4I4M16XFV10( )-3N40A30T15-A/S | 10004650 | 1.290,01 € | 10004777 | 1.211,49 € |
| | | 50A | ECO-DC4I4M16XFV10( )-3N50A30T15-A/S | 10005059 | 1.266,73 € | 10005063 | 1.235,98 € |
| | | 63A | ECO-DC4I4M16XFV10( )-3N63A30T15-A/S | 10005060 | 1.267,10 € | 10005064 | 1.236,35 € |
| | 300 mA | 25A | ECO-DC4I4M16XFV10( )-3N25A300T15-A/S | 10004653 | 1.274,22 € | 10004780 | 1.195,70 € |
| | | 32A | ECO-DC4I4M16XFV10( )-3N32A300T15-A/S | 10004654 | 1.292,71 € | 10004781 | 1.214,19 € |
| | | 40A | ECO-DC4I4M16XFV10( )-3N40A300T15-A/S | 10004655 | 1.293,08 € | 10004782 | 1.214,56 € |
| | | 50A | ECO-DC4I4M16XFV10( )-3N50A300T15-A/S | 10005061 | 1.270,24 € | 10005065 | 1.239,48 € |
| | | 63A | ECO-DC4I4M16XFV10( )-3N63A300T15-A/S | 10005062 | 1.270,61 € | 10005066 | 1.239,85 € |

## Protección AC monofásica

### ECO-AC-1N

Cuadros de protección para salida del inversor en instalaciones fotovoltaicas. Para líneas monofásicas. Alimentación 230VAC. Protección diferencial tipo "A" de 30mA o 300mA. Magnetotérmico 10kA. Protector de sobretensiones transitorias de 15kA. IP65.

| Diferencial | IGA | Potencia | Transitoria | Referencia | Código | PVP |
|---|---|---|---|---|---|---|
| 30 mA | 16 A | 2,94 kW | 15 kA | ECO-AC1N16A30T15-S | 10003618 | 146,26 € |
| | 20 A | 3,68 kW | | ECO-AC1N20A30T15-S | 10003619 | 146,42 € |
| | 25 A | 4,60 kW | | ECO-AC1N25A30T15-S | 10003620 | 146,57 € |
| | 32 A | 5,89 kW | | ECO-AC1N32A30T15-S | 10003621 | 154,61 € |
| | 40 A | 7,36 kW | | ECO-AC1N40A30T15-S | 10003622 | 154,76 € |
| | 50 A | 9,20 kW | | ECO-AC1N50A30T15-S | 10004783 | 166,35 € |
| | 63 A | 11,59 kW | | ECO-AC1N63A30T15-S | 10004784 | 166,51 € |
| 300 mA | 16 A | 2,94 kW | 15 kA | ECO-AC1N16A300T15-S | 10003858 | 151,60 € |
| | 20 A | 3,68 kW | | ECO-AC1N20A300T15-S | 10003860 | 151,75 € |
| | 25 A | 4,60 kW | | ECO-AC1N25A300T15-S | 10003862 | 151,91 € |
| | 32 A | 5,89 kW | | ECO-AC1N32A300T15-S | 10003864 | 159,94 € |
| | 40 A | 7,36 kW | | ECO-AC1N40A300T15-S | 10003866 | 160,10 € |
| | 50 A | 9,20 kW | | ECO-AC1N50A300T15-S | 10004785 | 167,88 € |
| | 63 A | 11,59 kW | | ECO-AC1N63A300T15-S | 10004786 | 168,03 € |

## Protección AC trifásica

### ECO-AC-3N

Cuadros de protección para salida del inversor en instalaciones fotovoltaicas. Para líneas trifásicas. Alimentación 400VAC. Protección diferencial tipo "A" de 30mA o 300mA. Magnetotérmico 10kA / 25kA (según modelo). Protector de sobretensiones transitorias de 15kA o 30kA. IP65.

| Diferencial | IGA | Potencia | Transitoria | Referencia | Código | PVP | |
|---|---|---|---|---|---|---|---|
| 30 mA | 16 A | 8,86 kW | 15 kA | ECO-AC3N16A30T15-S | 10003624 | 263,29 € | |
| | 20 A | 11,06 kW | | ECO-AC3N20A30T15-S | 10003625 | 263,58 € | |
| | 25 A | 13,86 kW | | ECO-AC3N25A30T15-S | 10003626 | 263,87 € | |
| | 32 A | 17,74 kW | | ECO-AC3N32A30T15-S | 10003627 | 278,33 € | |
| | 40 A | 22,17 kW | | ECO-AC3N40A30T15-S | 10003628 | 278,63 € | |
| | 50 A | 27,71 kW | | ECO-AC3N50A30T15-S | 10003629 | 297,78 € | |
| | 63 A | 34,91 kW | | ECO-AC3N63A30T15-S | 10003630 | 298,07 € | |
| 300 mA | 16 A | 8,86 kW | 15 kA | ECO-AC3N16A300T15-S | 10003870 | 265,69 € | |
| | 20 A | 11,06 kW | | ECO-AC3N20A300T15-S | 10003872 | 265,98 € | |
| | 25 A | 13,86 kW | | ECO-AC3N25A300T15-S | 10003874 | 266,27 € | |
| | 32 A | 17,74 kW | | ECO-AC3N32A300T15-S | 10003876 | 280,74 € | |
| | 40 A | 22,17 kW | | ECO-AC3N40A300T15-S | 10003878 | 281,03 € | |
| | 50 A | 27,71 kW | | ECO-AC3N50A300T15-S | 10003880 | 300,53 € | |
| | 63 A | 34,91 kW | | ECO-AC3N63A300T15-S | 10003882 | 300,81 € | |
| Regulable | 80 A | 44,34 kW | 30 kA | ECO-AC3N80AREGT30-A | 10003799 | 1.220,05 € | |
| | 100 A | 55,42 kW | | ECO-AC3N100AREGT30-A | 10004787 | 1.277,49 € | |
| | 160A | 88,68 kW | | ECO-AC3N160AREGT30-A | 10004788 | 1.297,42 € | |
| | 200 A | 110,85 kW | | ECO-AC3N200AREGT30-A | 10004789 | 1.498,78 € | |
| | 250 A | 138,56 kW | | ECO-AC3N250AREGT30-A | 10005813 | 1.527,49 € | n |
| | 400 A | 221,70 kW | | ECO-AC3N400AREGT30-A | 10005814 | 1.873,31 € | n |
| | 630 A | 349,18 kW | | ECO-AC3N630AREGT30-A | 10005815 | 2.039,46 € | n |

### ECO-AC-3N

Cuadros de protección para salida del inversor en instalaciones fotovoltaicas **MAYORES DE 63 A.**

Equipo nuevo n

vigilec®

Sondeos, rebombeo, presión,
piscinas y solar.

# V1N

Cuadro de protección y control (con/sin sondas) de una bomba monofásica/trifásica hasta 18A.

98

# V1Z

Cuadro de protección y control (con/sin sondas) de una bomba monofásica/trifásica hasta 25A.

99

# ECO-POOL

Cuadro de protección y control para depuradoras monofásicas/trifásicas hasta 16A.

102

# CUA-SOL

Armarios de protección para bombeo solar, con variador de velocidad.

106

# SERIE COMPACT / OPCIÓN COMUNICACIÓN WIFI

## Bombas sumergibles y de superficie

### V1M

Opcional

Cuadros de protección y control de 1 bomba. Control con sondas o sin sondas (bajacarga). Entrada libre de tensión o entrada 9...250VAC/VDC. Puerto RJ11 para comunicación.

| Código | Referencia | Alimentación | Amperaje | PVP |
|---|---|---|---|---|
| 10002969 | V1M | 230VAC monofásica | 0...18A | 241,10 € |

### V1N

Opcional

Cuadros de protección y control de 1 bomba. Control con sondas o sin sondas (bajacarga). Entrada libre de tensión o entrada 9...400VAC/VDC. Puerto RJ11 para comunicación.

| Código | Referencia | Alimentación | Amperaje | PVP |
|---|---|---|---|---|
| 10002970 | V1N | 230/400VAC mono/tri | 0...16A | 366,02 € |

## Grupos de presión

### V2P

Cuadros de protección y control de 2 bombas (con alternancia). Control por presostatos.

| Código | Referencia | Alimentación | Amperaje | PVP |
|---|---|---|---|---|
| 10000188 | V2P | 230/400VAC mono/tri | 0...12A (independientes) | 606,51 € |

## Grupos de rebombeo

### V1B-E

Opcional

Cuadros de protección y control de 1 bomba. Control por boyas o sensor 4-20mA. RJ11.

| Código | Referencia | Alimentación | Amperaje | PVP |
|---|---|---|---|---|
| 10004112 | V1B-E | 230/400VAC mono/tri | 0...16A | 504,90 € |

### V2B-E

Opcional

Cuadros de protección y control de 2 bombas con alternancia. Control por boyas o 4-20mA. RJ11.

| Código | Referencia | Alimentación | Amperaje | PVP |
|---|---|---|---|---|
| 10004108 | V2B-E | 230/400VAC mono/tri | 0...16A (independientes) | 606,90 € |

## Accesorio comunicación WIFI

### TPUMP

Módulo Wi-Fi para control a distancia de cuadros Vigilec mediante APP. 100...240VAC.

| Código | Referencia | | PVP |
|---|---|---|---|
| 10004110 | TPUMP-W | Para carril DIN, incluye antena con 2m de cable | 131,62 € |

## Bombas sumergibles y de superficie

### V1Z

Cuadros de protección y control de 1 bomba. Control con sondas o sin sondas (bajacarga). Entrada libre de tensión o entrada 9...24VAC/VDC.

| Código | Referencia | Alimentación | Amperaje | PVP |
|---|---|---|---|---|
| 10002734 | V1Z-230 | 230VAC mono/trifásica | 0...18A | 266,25 € |
| 10002735 | V1Z-400 | 400VAC trifásica | 0...18A | 266,25 € |
| 10003113 | V1Z-F-400 | 400VAC trifásica | 0...25A | 403,63 € |

## Grupos de presión

### V2ZPS

Cuadros de protección y control de 2 bombas (con alternancia). Control por presostatos o por transductor de presión.

| Código | Referencia | Alimentación | Amperaje | PVP |
|---|---|---|---|---|
| 10002422 | V2ZPS | 230/400VAC mono/tri | 0...12A | 443,95 € |

## Grupos de rebombeo

### V1ZB

Cuadros de protección y control de 1 bomba. Control por boyas. Alarma acústica 90dB y luminosa de nivel alto integrada.

| Código | Referencia | Alimentación | Amperaje | PVP |
|---|---|---|---|---|
| 10002742 | V1ZB-230 | 230VAC mono/trifásica | 0...18A | 320,48 € |
| 10002743 | V1ZB-400 | 400VAC trifásica | 0...18A | 320,48 € |

### V2ZBS

Cuadros de protección y control de 2 bombas con alternancia. Control por boyas o por sonda de nivel continuo. Alarma acústica 90dB y luminosa de nivel alto integrada.

| Código | Referencia | Alimentación | Amperaje | PVP |
|---|---|---|---|---|
| 10002423 | V2ZBS | 230/400VAC mono/tri | 0...12A | 526,14 € |

### V2MB

Cuadros de protección y control de 2 bombas con alternancia. Control por boyas integradas. Alarma acústica 90dB de nivel alto integrada.

| Código | Referencia | Alimentación | Amperaje | PVP |
|---|---|---|---|---|
| 10003243 | V2MB | 230VAC mono | 0...12A | 267,65 € |

## Accesorios gama Zero

### V2ZBS-BATTERY

Módulo adaptador con pila recargable 9V para V2ZBS.

| Código | Referencia | | PVP |
|---|---|---|---|
| 10002426 | V2ZBS-BATTERY | Pila recargable incluida | 45,90 € |

### V2ZBS-PROBES

Módulo adaptador control de nivel por sondas conductivas, para V2VBS.

| Código | Referencia | | PVP |
|---|---|---|---|
| 10002447 | V2ZBS-PROBES | Sondas no incluidas | 99,43 € |

### ACS-UH1-230

Opción de módulo UH1-230 para control de nivel de depósito. Control mediante 2 sondas. **Montado en cuadro**.

| Código | Referencia | | PVP |
|---|---|---|---|
| 10002522 | ACS-UH1-230 | Sondas incluidas | 137,41 € |

### ACS-RDR-DIN

Opción de reloj diario. **Montado en cuadro**.

| Código | Referencia | | PVP |
|---|---|---|---|
| 10002659 | ACS-RDR-DIN | Reserva horaria | 162,60 € |

### ACS-RELE-230

Opción relé para remoto. **Montado en cuadro**.

| Código | Referencia | | PVP |
|---|---|---|---|
| 10002977 | ACS-RELE-230 | Base para fijación en carril DIN incluida | 53,86 € |

## Módulos enchufables gama Zero

### TZ1

Módulo de control enchufable para V1Z.

| Código | Referencia | Alimentación | Amperaje | PVP |
|---|---|---|---|---|
| 10002681 | TZ1-230 | 230VAC mono/trifásica | 0...18A | 131,32 € |
| 10002736 | TZ1-400 | 400VAC trifásica | 0...18A | 131,32 € |

### TZ2PS

Módulo de control enchufable para V2ZPS.

| Código | Referencia | Alimentación | Amperaje | PVP |
|---|---|---|---|---|
| 10002424 | TZ2PS | 230/400VAC mono/tri | 0...12A | 181,37 € |
| 10002604 | TZ2PS-30 | 230/400VAC mono/tri | 5...30A | 211,50 € |

### TZ1B

Módulo de control enchufable para V1ZB.

| Código | Referencia | Alimentación | Amperaje | PVP |
|---|---|---|---|---|
| 10002744 | TZ1B-230 | 230VAC monofásica | 0...18A | 206,34 € |
| 10002745 | TZ1B-400 | 400VAC trifásica | 0...18A | 206,34 € |

### TZ2BS

Módulo de control enchufable para V2ZBS.

| Código | Referencia | Alimentación | Amperaje | PVP |
|---|---|---|---|---|
| 10002425 | TZ2BS | 230/400VAC mono/tri | 0...12A | 202,63 € |
| 10002605 | TZ2BS-30 | 230/400VAC mono/tri | 5...30A | 231,40 € |

## Depuradoras de piscina

### ECO-POOL-230

Opcional | Opcional

Cuadros de protección y control para depuradoras. Alimentación 230VAC monofásica. Amperaje 0...14A.

| Código | Referencia | Transformador para focos | Diferencial | PVP |
|---|---|---|---|---|
| 10005174 | ECO-POOL-230 | X | X | 196,89 € |
| 10005175 | ECO-POOL-230-T50 | 50W | X | 292,93 € |
| 10005176 | ECO-POOL-230-T100 | 100W | X | 322,70 € |
| 10005177 | ECO-POOL-230-T300 | 300W | X | 363,73 € |
| 10005178 | ECO-POOL-230-D | X | ✓ | 225,11 € |
| 10005180 | ECO-POOL-230-D-T50 | 50W | ✓ | 309,56 € |
| 10005181 | ECO-POOL-230-D-T100 | 100W | ✓ | 350,94 € |
| 10005182 | ECO-POOL-230-D-T300 | 300W | ✓ | 391,83 € |

### ECO-POOL-400

Opcional | Opcional

Cuadros de protección y control para depuradoras. Alimentación 400VAC trifásica. Amperaje 0...16A.

| Código | Referencia | Transformador para focos | Diferencial | PVP |
|---|---|---|---|---|
| 10005183 | ECO-POOL-400 | X | X | 267,23 € |
| 10005184 | ECO-POOL-400-D | X | ✓ | 316,44 € |

Opción con transformador para focos bajo pedido

## Accesorios de comunicación

### TPOOL

Módulo **Wi-fi** para controlar a distancia de cuadros **ECO-POOL** mediante APP. 100...240VAC.

| Código | Referencia | | PVP |
|---|---|---|---|
| 10004111 | TPOOL-W | Para carril DIN, 2m de cable de antena | 131,62 € |

Módulo **Bluetooth** para controlar a distancia de cuadros **ECO-POOL** mediante APP.

| Código | Referencia | | PVP |
|---|---|---|---|
| 10003732 | TPOOL-B | En caja IP65 con 10m de cable | 104,84 € |

### WIFI-BOX

Módulo **Wi-Fi** montado en caja IP65 para control a distancia de cuadros **ECO-POOL** mediante APP. 100...240VAC.

| Código | Referencia | | PVP |
|---|---|---|---|
| 10005243 | WIFI-BOX-230 | TPUMP-W montado en caja IP65 | 390,00 € n |

## Opciones de comunicación ECO-POOL

Los nuevos cuadros ECO-POOL permiten dos modos de confiruración y control a distancia, Bluetooth y WIFI. Puedes pedir el cuadro sin comunicación y posteriormente instalar el modulo que te interese.

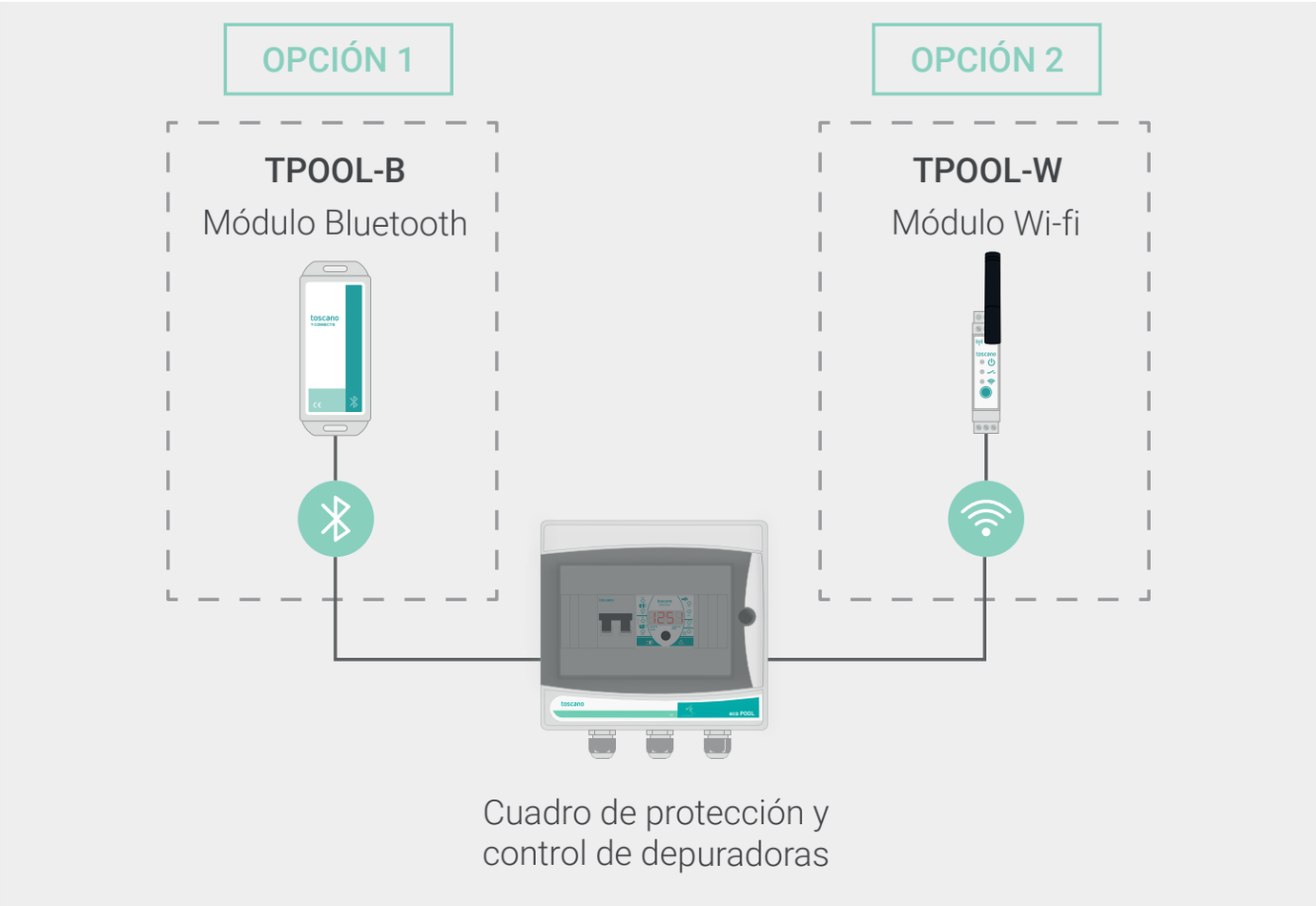


## ¡CONTROLA TU PISCINA DESDE TU MÓVIL O TABLET!

tpool - Bluetooth
tpool - Wi-fi

- Programación de filtración
- Marcha y paro de la depuradora
- Programa iluminación
- Control RGB de los focos.

...y mucho más

tpool-w tpool-w

tpool-b tpool-b

DISPONIBLE EN Google Play

Consíguelo en el App Store

Equipo nuevo

## Natación contra corriente / hidromasaje / SPA

### ECO-SWIM

Cuadros de protección y control para bomba de natación contracorriente, hidromasaje o SPA. Tiempo de marcha ajustable. **Control mediante interruptor neumático (incluido)**.

| Código | Referencia | Alimentación | Amperaje | PVP |
|---|---|---|---|---|
| 10002610 | ECO-SWIM-230 | 230VAC monofásica | 0...16A | 297,77 € |
| 10002611 | ECO-SWIM-400 | 400VAC trifásica | 0...16A | 297,77 € |

### ECO-SWIM-2

Cuadros de protección y control para bomba de natación contracorriente, hidromasaje o SPA. Tiempo de marcha ajustable. **Control mediante pulsador piezoeléctrico (no incluido)**.

| Código | Referencia | Alimentación | Amperaje | PVP |
|---|---|---|---|---|
| 10002829 | ECO-SWIM-2-230 | 230VAC monofásica | 0...16A | 247,34 € |
| 10002830 | ECO-SWIM-2-400 | 400VAC trifásica | 0...16A | 247,34 € |

## Vaso de compensación de piscina de desborde

### ECO-FILL-2

Cuadros de control de nivel para vaso de compensación de piscina desbordante. Control mediante 5 sondas (incluida) y 1 electroválvula 24VAC (no incluida). Señal de marcha/paro para depuradora.

| Código | Referencia | Alimentación | PVP |
|---|---|---|---|
| 10002750 | ECO-FILL-2 | 230VAC monofásica | 513,96 € |

## Transformadores toroidales para focos

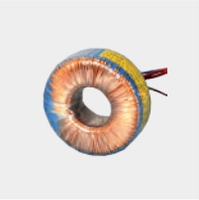

### T50 | T100 | T300

Transformadores toroidales tipo 2 para focos. Según norma EN61558. Tensión de entrada 230VAC. Tensión de salida 12,5VAC.

| Código | Referencia | Potencia | PVP |
|---|---|---|---|
| 10002941 | T50 | 50VA | 40,77 € |
| 10002942 | T100 | 100VA | 56,21 € |
| 10002943 | T300 | 300VA | 103,19 € |

## Bombas sumergibles y de superficie

### ECO-PUMP

- IGA — Magnetotérmico
- 0...16A — Amplio rango de regulación 0 a 16A
- Control de nivel con o sin sondas
- 230/400 — Dos modelos: 230/400VAC

### ECO-PUMP

Opcional

Cuadros de protección y control de 1 bomba. Control con sondas o sin sondas (bajacarga). Entrada control remoto libre de tensión o 9...24VAC/VDC.

| Código | Referencia | Alimentación | Amperaje | PVP |
|---|---|---|---|---|
| 10005166 | ECO-PUMP-230 | 230VAC monofásica | 0...12A | 195,56 € |
| 10005167 | ECO-PUMP-400 | 400VAC trifásica | 0...16A | 244,31 € |

## Llenado de depósito

### ECO-FILL

Cuadro de control de llenado de depósito mediante electroválvula de 24VAC. Alimentación 230VAC. 1 salida relé.

| Código | Referencia | | PVP |
|---|---|---|---|
| 10002675 | ECO-FILL | 3 sondas incluidas | 231,77 € |

## Alimentacion de paneles fotovoltaicos

### CUA-SOL-TDS

Cuadros de protección y control para bombeo solar. Con variador TDS600. Armario ABS. Seccionador DC, fusibles 1000VDC, sobretensiones transitorias tipo 2, relé de nivel TH5.

| Código | Referencia | Potencia | Amp. máx. | Alimentación | PVP |
|---|---|---|---|---|---|
| 10002790 | CUA-SOL-TDS-1,5KW-230VAC | 2CV | 10 A | 230VAC | 1.341,79 € |
| 10002791 | CUA-SOL-TDS-3KW-230VAC | 4CV | 17 A | 230VAC | 1.422,52 € |
| 10002793 | CUA-SOL-TDS-3KW-400VAC | 4CV | 8,5 A | 400VAC | 1.393,44 € |
| 10002794 | CUA-SOL-TDS-4KW-400VAC | 5,5CV | 13 A | 400VAC | 1.500,23 € |
| 10002795 | CUA-SOL-TDS-5,5KW-400VAC | 7,5CV | 17 A | 400VAC | 1.697,30 € |
| 10002796 | CUA-SOL-TDS-9KW-400VAC | 12CV | 25 A | 400VAC | 1.834,78 € |
| 10003129 | CUA-SOL-TDS-11KW-400VAC | 15CV | 33 A | 400VAC | 3.041,50 € |
| 10003130 | CUA-SOL-TDS-15KW-400VAC | 20CV | 39 A | 400VAC | 3.069,15 € |
| 10003407 | CUA-SOL-TDS-22KW-400VAC | 30CV | 60 A | 400VAC | 3.605,78 € |
| 10003408 | CUA-SOL-TDS-30KW-400VAC | 40CV | 75 A | 400VAC | 4.125,42 € |
| 10005010 | CUA-SOL-TDS-37KW-400VAC | 50CV | 91 A | 400VAC | 5.124,91 € |

Otras potencias consultar

### CUA-HIB-TDS

Cuadros de protección y control para bombeo solar con hibridación, se alimenta simultaneamente de la tensión de red y de los paneles. Con variador TDS600. Armario metálico. Seccionador DC, fusibles 1000VDC, sobretensiones transitorias tipo 2, relé de nivel TH5.

| Código | Referencia | Potencia | Amp. máx. | Alimentación | PVP |
|---|---|---|---|---|---|
| 10004981 | CUA-HIB-TDS-1,5KW-230VAC | 2CV | 10 A | 230VAC | 2.390,26 € |
| 10004982 | CUA-HIB-TDS-3KW-230VAC | 4CV | 17 A | 230VAC | 2.471,03 € |
| 10004983 | CUA-HIB-TDS-3KW-400VAC | 4CV | 8,5 A | 400VAC | 2.442,53 € |
| 10004984 | CUA-HIB-TDS-4KW-400VAC | 5,5CV | 13 A | 400VAC | 2.645,73 € |
| 10004985 | CUA-HIB-TDS-5,5KW-400VAC | 7,5CV | 17 A | 400VAC | 2.714,93 € |
| 10004986 | CUA-HIB-TDS-9KW-400VAC | 12CV | 25 A | 400VAC | 3.093,14 € |
| 10004987 | CUA-HIB-TDS-11KW-400VAC | 15CV | 33 A | 400VAC | 4.595,29 € |
| 10004988 | CUA-HIB-TDS-15KW-400VAC | 20CV | 39 A | 400VAC | 4.631,64 € |
| 10004989 | CUA-HIB-TDS-22KW-400VAC | 30CV | 60 A | 400VAC | 5.199,20 € |
| 10004990 | CUA-HIB-TDS-30KW-400VAC | 40CV | 75 A | 400VAC | 6.617,80 € |
| 10004991 | CUA-HIB-TDS-37KW-400VAC | 50CV | 91 A | 400VAC | 7.050,22 € |

Otras potencias consultar

## Alimentación fotovoltaica cable motor larga distancia

### CUA-SOL-TDS-REA

Cuadros de protección y control para bombeo solar. Con variador TDS600. Armario ABS. Protección mediante fusibles 1000VDC y protector de sobretensiones transitorias clase 2. Incluye reactancia para distancias superiores a 100m entre el cuadro y la bomba.

| Código | Referencia | Potencia | Amp. máx. | Alimentación | PVP |
|---|---|---|---|---|---|
| 10004992 | CUA-SOL-TDS-REA-1,5KW-230VAC | 2CV | 10 A | 230VAC | 1.900,72 € |
| 10004993 | CUA-SOL-TDS-REA-3KW-230VAC | 4CV | 17 A | 230VAC | 2.201,24 € |
| 10004994 | CUA-SOL-TDS-REA-3KW-400VAC | 4CV | 8,5 A | 400VAC | 1.952,37 € |
| 10004995 | CUA-SOL-TDS-REA-4KW-400VAC | 5,5CV | 13 A | 400VAC | 2.124,50 € |
| 10004996 | CUA-SOL-TDS-REA-5,5KW-400VAC | 7,5CV | 17 A | 400VAC | 2.348,12 € |
| 10004997 | CUA-SOL-TDS-REA-7,5KW-400VAC | 12CV | 25 A | 400VAC | 2.564,29 € |

Otras potencias consultar

### CUA-SOL-TDS-FS

Cuadros de protección y control para bombeo solar. Con variador TDS600. Armario ABS. Protección mediante fusibles 1000VDC y protector de sobretensiones transitorias clase 2. Incluye filtro senoidal para distancias superiores a 200m entre el cuadro y la bomba.

| Código | Referencia | Potencia | Amp. máx. | Alimentación | PVP |
|---|---|---|---|---|---|
| 10004998 | CUA-SOL-TDS-FS-1,5KW-230VAC | 2CV | 10 A | 230VAC | 2.307,18 € |
| 10004999 | CUA-SOL-TDS-FS-3KW-230VAC | 4CV | 17 A | 230VAC | 2.636,06 € |
| 10005000 | CUA-SOL-TDS-FS-3KW-400VAC | 4CV | 8,5 A | 400VAC | 2.358,82 € |
| 10005001 | CUA-SOL-TDS-FS-4KW-400VAC | 5,5CV | 13 A | 400VAC | 2.523,86 € |
| 10005002 | CUA-SOL-TDS-FS-5,5KW-400VAC | 7,5CV | 17 A | 400VAC | 2.782,93 € |
| 10005003 | CUA-SOL-TDS-FS-7,5KW-400VAC | 12CV | 25 A | 400VAC | 2.954,20 € |

Otras potencias consultar

tsensor

Sensores y medidores.

# SM

Boya de nivel para aguas limpias.
Hasta 15 metros.

110

# SN420

Sonda de nivel continuo para depósitos. Hasta 10m.
Señal 4-20mA.

111

# TSP

Medidores de presión para líquidos limpios. Hasta 25 bares de presión. Rosca G ½" M.

112

# DUMO

Emisor de ultrasonidos para la mitigación de algas en aguas tranquilas.

113

# INTERRUPTORES DE NIVEL / MEDIDORES PORTÁTILES

## Interruptores/boyas

### SM

Boya de nivel para aguas limpias.

| Código | Referencia | Longitud del cable | PVP |
|---|---|---|---|
| 50005213 | SM05 | 5m | 23,61 € |
| 50015150 | SM10 | 10m | 31,57 € |
| 50019114 | SM15 | 15m | 36,05 € |

### BR

Boya de nivel para aguas residuales.

| Código | Referencia | Longitud del cable | PVP |
|---|---|---|---|
| 10003295 | BR05 | 5m | 64,96 € |
| 10003296 | BR10 | 10m | 81,49 € |

NMH

### NM

Boya de nivel miniatura para depósitos aguas limpias. Fijación roscada.

| Código | Referencia | Montaje | Material | PVP |
|---|---|---|---|---|
| 50005234 | NMH | En horizontal | PVC | 66,06 € |
| 50009042 | NMV | En vertical | Polipropileno (PP) | 60,56 € |

## Medidores portátiles

### TPLS

Medidor de nivel portátil con avisador acústico y luminoso.

| Código | Referencia | Rango | PVP |
|---|---|---|---|
| 50016987 | TPLS50 | 50m | 921,00 € |
| 50019897 | TPLS100 | 100m | 1.239,80 € |
| 50019896 | TPLS150 | 150m | 1.558,60 € |
| 50016988 | TPLS200 | 200m | 1.841,98 € |

Otros rangos consultar

## Sondas

### SN-420

Sonda de nivel para depósitos. Señal 4-20mA. Cable de 11,5m.

| Código | Referencia | Rango | PVP |
|---|---|---|---|
| 10002193 | SN420-2 | 0...2m | 685,08 € |
| 10001787 | SN420-5 | 0...5m | 685,08 € |
| 10001788 | SN420-10 | 0...10m | 685,08 € |

Sonda de nivel para depósitos. Señal 4-20mA. Rango y metros de cable a definir.

| Código | Referencia | Rango | PVP |
|---|---|---|---|
| 10002725 | SN420-200 | Hasta 200m | 707,44 € |

## Accesorios para sondas de nivel

### CP-CAB

Metro de cable PUR adicional. Para sondas SN420-200.

| Código | Referencia | | PVP |
|---|---|---|---|
| 10002726 | SN420-CABPUR | Con micro tubo para compensacion presion atmosférica | 6,18 € |

### CLIP-CABLE

Sistema de sujeción para sondas SN420

| Código | Referencia | PVP |
|---|---|---|
| 50022195 | SN420-CLIP-CABLE | 29,85 € |

### TID5000

Indicador LED de 4 dígitos. Entrada 4-20mA. Alimentación 100...240VAC. Montaje en puerta. Salida alimentación para sensor 24VDC. 2 salidas a relé.

| Código | Referencia | | PVP |
|---|---|---|---|
| 50019577 | TID5000 | Salida alimentación para sensor 24VDC | 331,69 € |

## Presostatos mecanicos / contacto conmutado

### PR

Interruptor de presión mecánico para agua y aire. Rosca G ¼" F.

| Código | Referencia | Rango de presión | PVP |
|---|---|---|---|
| 50005520 | PR1 (3780-02) | 0...4bar | 18,07 € |
| 50005521 | PR2 (3781-02) | 4...10bar | 21,33 € |

### KPI

Interruptor de presión mecánico para agua y aire. Con contacto conmutado.
Rosca G ¼" M. Con diferencial regulable.

| Código | Referencia | Rango de presión | Diferencial | PVP |
|---|---|---|---|---|
| 50013819 | KPI35 | -0,2...8bar | 0,4...1,5bar | 190,21 € |
| 50013820 | KPI36 | 4...12bar | 0,5...1,6bar | 188,22 € |
| 50013821 | KPI38 | 8...28bar | 1,8...6bar | 220,34 € |

## Transductores de presión señal 4-20mA

### TSP

Transductor de presión para aguas limpias. Señal 4-20mA.

| Código | Referencia | Rango de presión | Rosca | PVP |
|---|---|---|---|---|
| 10003493 | TSP-10-1/2 | 0...10bar | G ½" M | 162,67 € |
| 10003492 | TSP-10-1/4 | 0...10bar | G ¼" M | 162,67 € |
| 10003494 | TSP-16-1/2 | 0...16bar | G ½" M | 162,67 € |
| 10003495 | TSP-25-1/2 | 0...25bar | G ½" M | 196,42 € |

## Detector de flujo

### DFL

Detector de flujo de paleta mecánico todo/nada. Para tuberías de 1" a 8" de diámetro.
Rosca G 1" M.

| Código | Referencia | | PVP |
|---|---|---|---|
| 10005640 | DFL | 4 tamaños de lengüetas incluidos | 83,43 € |

## Mitigador de algas por ultrasonido

### DUMO-AC60

Emisor de ultrasonidos + flotador para la mitigación de algas en aguas tranquilas. Alimentación 230VAC. Cable de 20m incluido. Cuadro electrónico separado.

| Código | Referencia | Alcance máximo | Angulo de emisión | PVP |
|---|---|---|---|---|
| 10002454 | DUMO-AC60 | 80m | 168º | Consultar |

### DUMO-AC180

Emisor de ultrasonidos + flotador para la mitigación de algas en aguas tranquilas. Alimentación 230VAC. Cable de 30m incluido. Cuadro electrónico separado.

| Código | Referencia | Alcance máximo | Angulo de emisión | PVP |
|---|---|---|---|---|
| 10002446 | DUMO-AC180 | 210m | 168º | Consultar |

### DUMO-AC360

Emisor de ultrasonidos + flotador para la mitigación de algas en aguas tranquilas. Alimentación 230VAC. Cuadros electrónicos integrados en el conjunto.

| Código | Referencia | Alcance máximo | Angulo de emisión | PVP |
|---|---|---|---|---|
| 10002318 | DUMO-AC360 | 420m | 360º | Consultar |

## Ahuyentador de animales por ultrasonido

### ZOONIC

Emisor de ultrasonidos que hace incómoda la estancia a reptiles, aves y roedores. Alimentación 230VAC. Cable de red incluido.

| Código | Referencia | | PVP |
|---|---|---|---|
| 10000397 | ZOONIC | Cable de red incluido | 335,79 € |

# ¿Quieres estar al día de las últimas novedades de toscano?

Noticias, webinars, cursos, visitas a nuestra fábrica, eventos y mucho más. Si quieres conocer de primera mano todas las novedades que vamos a llevar a cabo este año, no te pierdas nuestra web.

Además podrás descargar toda la información actualizada de nuestros productos: folletos, manuales de usuario, declaración de conformidad UE, certificados, etc.

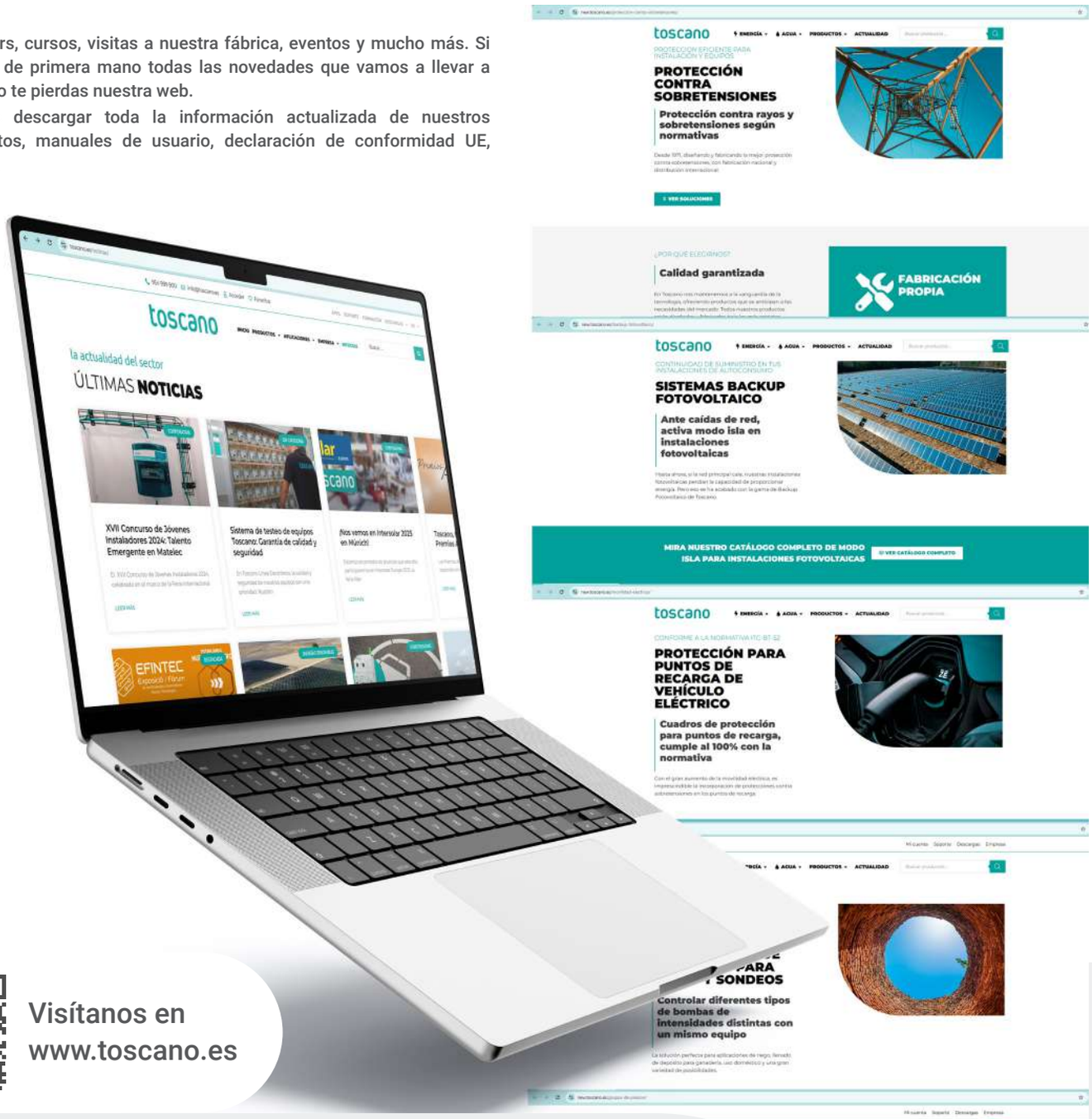


Visítanos en
www.toscano.es

## Toda la información en tu correo

También puedes suscribirte a nuestra newsletter y recibirás en tu correo electrónico un resumen del último mes, para que estés al día de todo lo que pasa en nuestra empresa.

**SUSCRIBETE EN NUESTRA NEWSLETTER MEDIANTE ESTE QR Y RELLENA EL FORMULARIO**

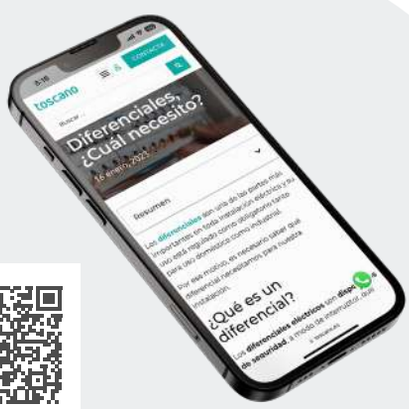

# Nuestras apps

**eco-dc**
Asistente de selección de equipos

**tconnect**
Control Wi-Fi para cuadros Vigilec

**tsolar**
Cálculo del campo solar para bombeo

**TDS600**
Asistente de configuración y puesta en marcha

**tpool**
Control remoto de tu piscina

**vigivolt**
Asistente de selección de equipos

**tstorm**
Asistente de selección de equipos

Download on the App Store

DISPONIBLE EN Google Play

Elige el tipo de cuadro:AC, DC o AC+DC

Selecciona las características de tu instalación

Descubre el modelo ideal para tus necesidades

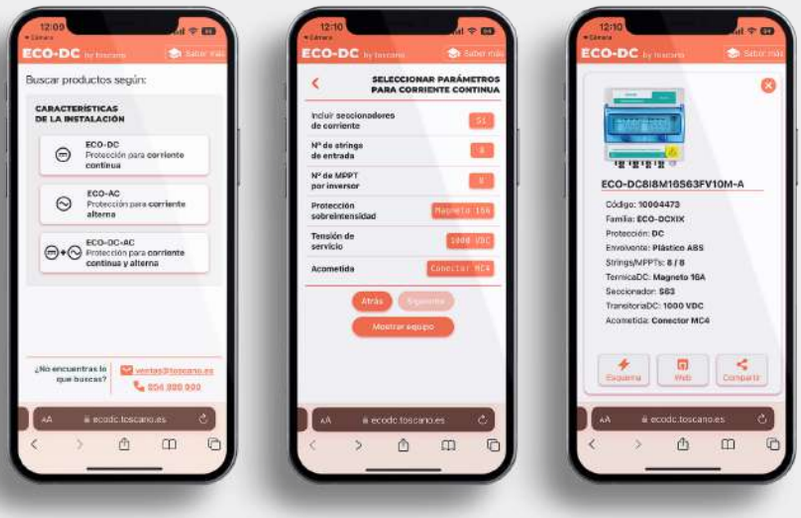

**Condiciones generales de venta**

Entrada en vigor de esta tarifa: 1 de Marzo de 2025. Esta tarifa anula y sustituye a las anteriores.
IVA no incluido.
Pedido mínimo: 150 Euros.
Portes pagados para pedidos >500€ (península y Baleares) y >1.200€ (Canarias).
Precio de portes para península: a partir de 10€ por envío. Baleares: a partir de 25€. Canarias: a partir de 120€(según peso y dimensiones).
Se entienden los precios para mercancías situadas en nuestros almacenes de Sevilla, embalaje incluido.
Nuestros productos están garantizados por dos años contra cualquier defecto de fabricación. La manipulación en el interior de nuestros equipos por personal ajeno a TOSCANO LÍNEA ELECTRÓNICA S.L. anulará automáticamente la garantía.
Toscano se reserva el derecho a efectuar modificaciones sin previo aviso.